MODERN EXPO

COOLES SLIM

Технічний Каталог • Technical Catalog • Katalog techniczny

V 3.0

CE

© Modern Expo, 2025

Всі права захищені. Будь-яке відтворення даних матеріалів можливе лише при посиланні на СП ТзОВ Модерн Експо

Wszystkie prawa zastrzeżone. Jakiekolwiek przetwarzanie niniejszych materiałów jest dozwolone wyłącznie przy podaniu odwołania do JV LLC Modern Expo

All rights reserved. Any reproduction of these materials is possible only with reference to JV LLC Modern Expo

Холодильні вітрини COOLES SLIM • Refrigerated counters COOLES SLIM
Lady chłodnicze COOLES SLIM

UA

Родина пристінних вітрин Cooles Slim
Це практична, енергоефективна лінійка холодильних та морозильних вітрин, яка забезпечує легку реалізацію товарів в режимі самообслуговування, покриває потреби всіх типів магазинів, забезпечує максимальну оглядовість та доступність до продуктів.

PL

Seria regałów wielopółkowych Cooles Slim
Opisywane wyposażenie jest energoo-szczędnym rozwiązaniem chłodzonych lad wystawowych, które umożliwia prowadzenie samoobsługowego handlu i spełnia wymaga-nia wszystkich typów sklepów, zapewnia mak-symalną widoczność i dostępność produktów.

EN

The Cooles Slim multideck family
It is a practical, energy efficient line of re-frigerated display cases that enables easy self-service merchandising and covers the needs of all types of stores, provides maxi-mum visibility and accessibility to products.

Зміст • Contents
Spis treści

UA	PL	EN	
Холодильна вітрина COOLES SLIM:	**Lada chłodnicza COOLES SLIM:**	**Refrigerating counter COOLES SLIM:**	3
- Загальна інформація	- Ogólne informacje	- General information	6
- Technical Data Sheet	- Technical Data Sheet	- Technical Data Sheet	9
- Основні аксесуари	- Podstawowe wyposażenie	- Basic accessories	13
- Додаткові аксесуари	- Wyposażenie dodatkowe	- Additional accessories	22
Холодильна вітрина COOLES SLIM FREEZE:	**Lada chłodnicza COOLES SLIMFREEZE:**	**Refrigerating counter COOLES SLIM FREEZE:**	26
- Загальна інформація	- Ogólne informacje	- General information	26
- Technical Data Sheet	- Technical Data Sheet	- Technical Data Sheet	28
- Основні аксесуари	- Podstawowe wyposażenie	- Basic accessories	30
- Забудова з середньотемпературними вітринами	- Budynki z ladami średniotemperaturowymi	- Buildings with medium temperature counters	40

Реєстр змін • Register of changes
Rejestr zmian

Дата зміни • Data zmiany • Date of change	Ініціатор • Inicjator • Initiator	Погодив • Uzgodnione • Agreed	Деталі зміни • Szczegóły zmiany • Details of the change

Основні рекомендації по роботі з холодильним обладнанням • Basic recommendations for refrigeration equipment usage
Podstawowe zalecenia dla stosowania wyposażenia chłodniczego

Перед використанням холодильника ознайомитись з посібником з експлуатації • Read the operating instructions before using the refrigerator • Przed rozpoczęciem użytkowania chłodziarki należy zapoznać się z instrukcjami obsługi

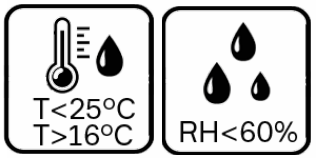

Вирівняти вітрину, відрегулювати двері • Align the multideck, adjust the door refrigerator • Ustawić równo regał wielopółkowy, wyregulować drzwi chłodziarki

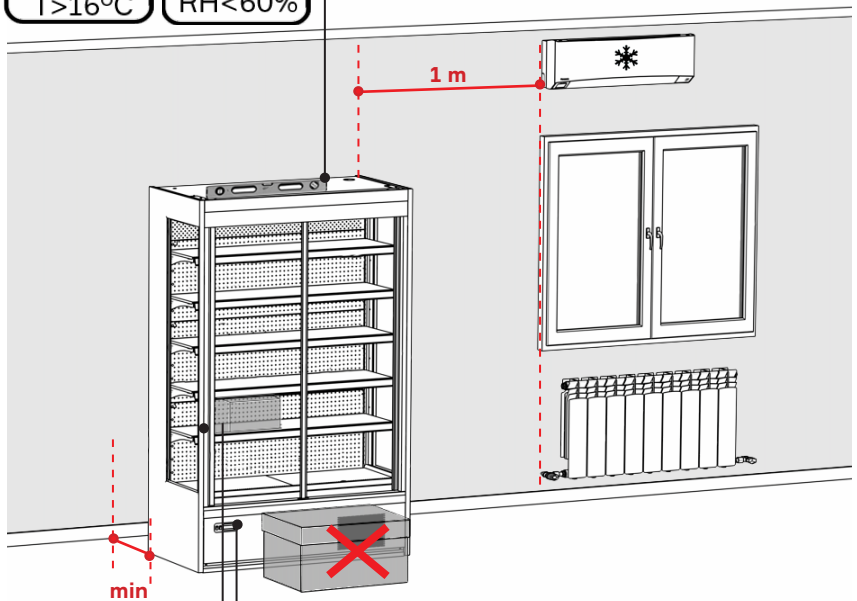

Відтайка, нормальна робота ХО. Зачекати 30 хв • Defrost, normal operation. Wait 30 minutes. • Rozmrażanie, normalna praca. Odczekać 30 minut

Продукт попередньо охолодити • Product should be pre-cool Produkt musi być wstępnie schłodzony

Загальна інформація • General information
Informacje ogólne

COOLES SLIM PRO

Variable Capacity Compressor

ENERGY 65% SAVING

- Зменшене на 65% енергоспоживання*
- Оптимальні умови зберігання продуктів
- Збільшений термін експлуатації через стабільну роботу компресора
- Низький рівень шумності

* В порівнянні з стандартним виконанням вітрини Cooles SlimDeck з вбудованим агрегатом та дверима

Енергоефективне охолодження для Вашого магазину

- Plug&play
- Вітрина з компресором з змінною потужністю та EC вентиляторами
- Можна ставити в лінію або як окремий модуль

Клас енергоспоживання	A
Температурний режим	3M1 (-1/+5°C)
Холодоагент	R290 Propane

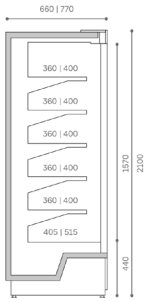

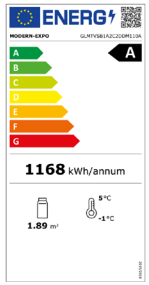

Стандартне виконання

Розпашні двері · EC вентилятори · Верхнє LED освітлення · Полиці · Упаковка

Розміри модулів без боковин

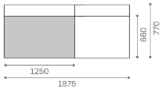

Додаткові опції

Боковини · Перегородки · Smart рішення · Навісна аксесорія · Різновид кольорів

MODERN EXPO
info@modern-expo.com
+380 332 78 95 00

Variable Capacity Compressor

ENERGY 65% SAVING

- Reduced energy consumption by 65%*
- Optimal temperature for products storage
- Increased service life due to stable compressor operation
- Low noise level

* In comparison with refrigerated multideck Cooles SlimDeck plug-in with doors

Energy efficient cooling for your store

- Plug&play
- Refrigerated multideck with variable capacity compressor and EC fans
- Placed in a line or as separate module

Energy efficiency class	A
Temperature mode	3M1 (-1/+5°C)
Refrigerant	R290 Propane

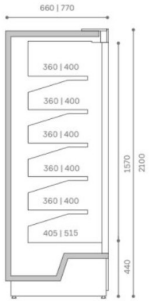

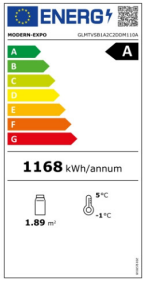

Standard options:

Hinged Doors · EC Fans · LED canopy lighting · Shelves · Package

Dimensions of modules without sidewalls

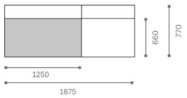

Additional options

Endwalls · Dividers · Smart Solutions · Hinged Accessories · Color Selection

MODERN EXPO
info@modern-expo.com
+380 332 78 95 00

Sprężarka o zmiennej wydajności

ENERGY 65% SAVING

- Zużycie energii zmniejszone o 50%*
- Optymalna temperatura do przechowywania produktów
- Wydłużona żywotność dzięki stabilnej pracy sprężarki
- Niski poziom hałasu

* W porównaniu do modułów chłodniczych Cooles SlimDeck plug-in z drzwiami

Wydajne energetycznie chłodzenie dla sklepu

- Plug&play
- Chłodzony regał wielopółkowy ze sprężarką pracująca ze zmienną wydajnością o i wentylatorami EC
- Umieszczony w rzędzie lub jako osobny moduł

Klasa energetyczna	A
Tryb temperaturowy	3M1 (-1/+5°C)
Czynnik chłodniczy	R290 Propane

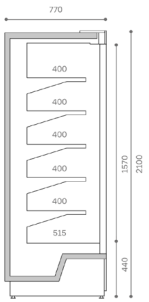

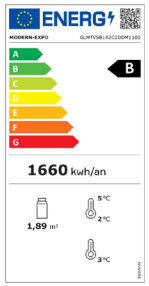

Opcje standardowe

Drzwi zawiasowe · Drzwi przesuwne · Wentylatory EC · Oświetlenie górne LED · Półki · Opakowanie

Wymiary modułów bez ścian bocznych

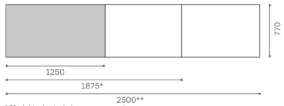

* Moduł jest w trakcie opracowywania
** Długość L2500 jest uzyskiwana przez połączenie modułów L1250 z zestawem łączeniowym

Dodatkowe opcje

Ściany końcowe · Przegrody · Inteligentne rozwiązania · Wyposażenie zawiasowe · Wybór kolorów

MODERN EXPO
contact@modern-expo.com
+33 7 67 03 03 35

COOLES SLIM

Правильне охолодження для Вашого ефективного магазину

- Plug&Play
- Вбудований випарник талої води
- Можна встановлювати в лінію або як окремий модуль
- Збільшення вікна викладки до висоти 1545 мм

Висота	2100 мм
Темпер. режим	3M1 (-1/+5°C) 3M2 (-1/+7°C) 3H1 (+1/+10°C)
Холодоагенти	R449A R290

Без дверей · Розсувні двері · Розпашні двері · AC вентилятори

Полиці · Верхнє LED освітлення · Упаковка

Розміри модулів без боковин

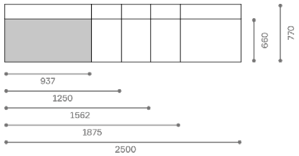

Додаткові опції

Боковини · EC вентилятори · Полиці F&V · Перегородки

Smart рішення · LED освітлення полиць · Навісна аксесорія · Різновид кольорів

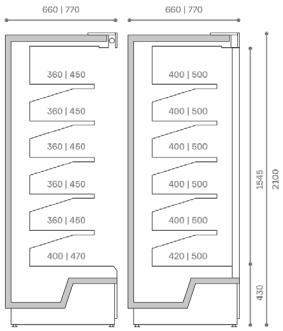

Proper cooling for your efficient store

- Plug&play solution
- Meltwater evaporator allows not to use a drainage system
- Can be installed in a line or as a stand-alone unit
- Large exibition window with a height of 1545mm

Height	2100 mm
Temp. range	3M1 (-1/+5°C) 3M2 (-1/+7°C) 3H1 (+1/+10°C)
Refrigerant	R449A R290

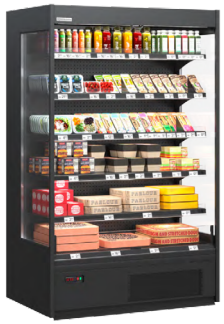

Open · Sliding doors · Hinged doors · AC Fans

Shelves · Led canopy lighting · Package

Dimensions of modules without sidewalls

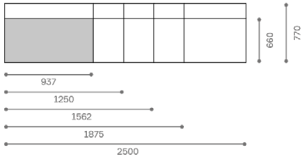

Additional options

Endwalls · Dividers · F&V shelves · EC Fans

Smart solutions · LED lightings for shelves · Hinged accessories · Color selection

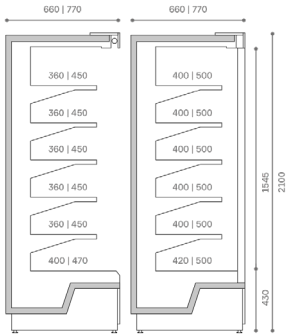

Odpowiednie chłodzenie dla wydajnego przechowywania

- Rozwiązanie plug&play
- Parownik wody roztopowej zapewnia, że nie ma konieczności stosowania układu odwodnienia
- Mogą być instalowane w rzędzie lub jako moduł wolnostojący
- Duża wystawa okienna o wysokości 1545mm

Wysokość	2100 mm
Zakres temp.	3M1 (-1/+5°C) 3M2 (-1/+7°C) 3H1 (+1/+10°C)
Czynnik chłodniczy	R449A R290

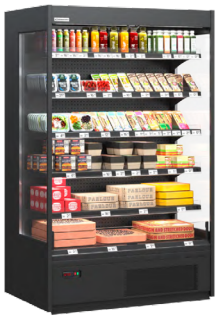

Otwarcie · Przesuwne drzwi · Drzwi zawiasowe · Wentylatory AC

Półki · Oświetlenie górne LED · Opakowanie

Wymiary modułów bez ścian bocznych

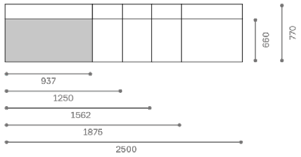

Dodatkowe opcje

Ściany końcowe · Przegrody · Półki na owoce i warzywa · Wentylatory EC

Inteligentne rozwiązania · Oświetlenie LED dla półek · Wyposażenie zawiasowe · Wybór kolorów

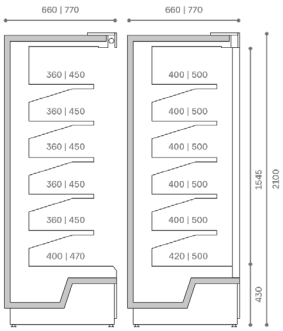

COOLES SLIM SEMI

Напіввертикальні вітрини з вбудованим агрегатом

- Модульність
- Можливість забудови в острів з нейтральними кутовими стелажами
- Три ряди навісних полиць
- LED освітлення

Правильне охолодження для Вашого ефективного магазину

- Простий монтаж — Plug&play
- Динамічне охолодження
- Природнє випарювання конденсату талої води

Висота	1500 мм
Темп. режим	3M1 (-1/+5°C) 3M2 (-1/+7°C) 3H1(+1/+10°C)
Холодоагент	R290

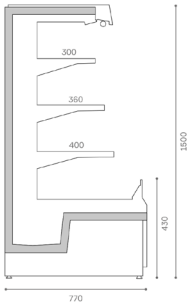

* Для стандартних вітрин з визначеною конфігурацією та комплектацією

Стандартні кольори

Fine Grey RAL 9006 · Dense Grey RAL 7016 · Pure White RAL 9016 · Solid Black RAL 9005 · True Red RAL 3020 · Forest Green RAL 6007 · Deep Blue RAL 5020 · Wave Blue RAL 5018 · Funky Orange RAL 2004 · Zink Yellow RAL 1018

Стандартне виконання

Без дверей · AC вентилятори · Полиці · Верхнє LED освітлення · Упаковка

Розміри модулів без боковин

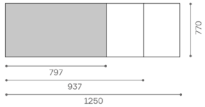

Додаткові опції

Боковини · EC вентилятори · Полиці F&V · Перегородки · Smart рішення · LED освітлення полиць · Навісна аксесорія · Різновид кольорів

MODERN EXPO
info@modern-expo.com
+380 332 78 95 00

Plug-in semi-vertical multideck

- Modularity
- Possibility of placement in an island with neutral corner racks
- Three rows of hinged shelves
- LED lighting

Proper cooling for your efficient store

- Plug&play solutions
- Dynamic cooling
- Meltwater evaporator allows not to use a drainage system

Height	1500 mm
Temp. range	3M1 (-1/+5°C) 3M2 (-1/+7°C) 3H1(+1/+10°C)
Refrigerant	R290

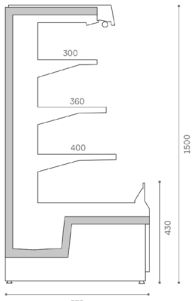

* For standard multideck with a certain configuration and complete set

Standard colors

Fine Grey RAL 9006 · Dense Grey RAL 7016 · Pure White RAL 9016 · Solid Black RAL 9005 · True Red RAL 3020 · Forest Green RAL 6007 · Deep Blue RAL 5020 · Wave Blue RAL 5018 · Funky Orange RAL 2004 · Zink Yellow RAL 1018

Standard equipment

Open · AC Fans · Shelves · Led canopy lighting · Package

Dimensions of modules without endwall

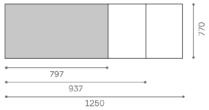

Additional options

Endwalls · EC Fans · F&V shelves · Dividers · Smart solutions · LED lightings for shelves · Hinged accessories · Color selection

MODERN EXPO
info@modern-expo.com
+380 332 78 95 00

Półpionowy regał wielopółkowy z podłączeniem wtykowym

- Modułowość
- Możliwość umieszczenia na wyspie z neutralnymi stojakami narożnymi
- Trzy rzędy zawiasowych półek
- Oświetlenie LED

Odpowiednie chłodzenie dla wydajnego przechowywania

- Rozwiązania plug&play
- Dynamiczne chłodzenie
- Parownik wody roztopowej zapewnia, że nie ma konieczności stosowania układu odwodnienia

Wysokość	1500 mm
Zakres temp.	3M1 (-1/+5°C) 3M2 (-1/+7°C) 3H1(+1/+10°C)
Czynnik chłodniczy	R290

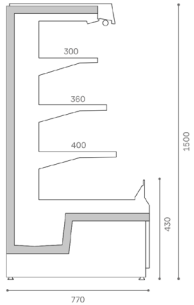

* Dla standardowego regału wielopółkowego o określonej konfiguracji i kompletnego zestawu

Standardowe kolory

Srebrny aluminiowy RAL 9006 · Szary antracytowy RAL 7016 · Biały czysty RAL 9016 · Czarny głęboki RAL 9005 · Czerwień sygnałowa RAL 3020 · Głębokiej zieleni RAL 6007 · Niebieski oceaniczny RAL 5020 · Turkusowy falowy RAL 5018 · Pomarańcz żywy RAL 2004 · Żółty cynkowy RAL 1018

Wyposażenie standardowe

Otwarcie · Wentylatory AC · Półki · Oświetlenie górne LED · Opakowanie

Wymiary modułów bez ścian końcowych

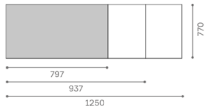

Dodatkowe opcje

Ściany końcowe · Wentylatory EC · Półki na owoce i warzywa · Przegrody · Inteligentne rozwiązania · Oświetlenie LED dla półek · Wyposażenie zawiasowe · Wybór kolorów

MODERN EXPO
info@modern-expo.com
+380 332 78 95 00

Cooles SlimDeck Pro A W660

MODERN EXPO

Technical Data / Технічні характеристики

ISO 23953-2

Section drawing / Розріз вітрини

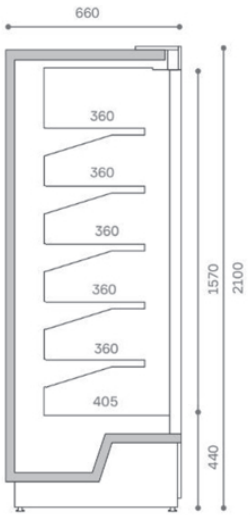

Connection / Підключення

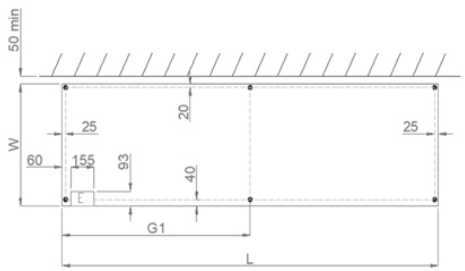

	L	Lenght without endwall, mm / Длина без боковин, мм
●	G	Case leg / Регулировочные ножки
	D	Drain / Дренаж
	K	Lower pipework / Нижняя разводка
	R	Upper pipework / Верхняя разводка
E	E	Electrical connection / Подключение электричества

Basic Lengh / Базова довжина		
L	1250	1875
W	660	
G1		

Running Temperature / Робоча температура			M1(-1...+5 °C); M2(-1...+7 °C) H1 (+1...+10°C)	
Ambient conditions (class) / Температура навколишнього середовища (клас)			**3 class 25 °C/60% R.H**	
Description / Опис			**unit/ од.вим**	**1250**	**1875**
Thickness of end wall / Товщина боковини			mm	30	
Refrigerated volume / Охолоджуючий об'єм			m³	0,72	1,08
Depth of base shelf / Глибина базової полиці			mm	405	
TDA - Total display area / Експозиційна площа			m²	1,89	2,8
Sound level / Рівень шуму			dBA	<55	
Energy class / Енергетичний клас			class	A	A
Refrigeration capacity with real evaporating temperature -8 °C Холодопотреба при реальній температурі кипіння -8 °C	3M1	з дверима / with doors	watt	-	-
*Rating power / Потужність			watt	490	980
*Nominal current / Струм номінальний			A	2,3	4,35
Defrosting hot gas power / Потужність відтайки hot gas			watt	92	184
DEC - Direct electrical consumption M1 / Добове електроспоживання вітрини M1			KWh/24	3,20	4,35
Evaporator fans / Вентилятори випарника			nr. x watt	1x11,5	2x11,5
Upper LED lighting / Верхнє LED освітлення			nr. x watt	1x19	2x16
LED lighting 1 row of shelves / LED 1 ряд п-ць			watt	10,8	15,2
Nr. Of defrost in the 24h / кількість відтайок за 24 години			nr. x 24h	2	2
Maximum load on shelf / Максимально допустиме навантаження на полицю			kg/m²	150	150
Total multideck load must not exceed / Максимально допустиме навантаження на вітрину			kg	450	675

- Зверху на вітрину заборонено встановлення коробок, упаковок та інші предмети

- Prohibited to load on the top of multideck boxes, packeges and other items

*** З врахуванням верх.освітлення (12год) вентияторів, контроллера і соленоїда, без освітлення полиць**

*** Inc. LED canopy lighting (12h), fans, controller, solenoid. Excl. shelf lighting**

Cooles SlimDeck Pro A W770

MODERN EXPO

Technical Data / Технічні характеристики

ISO 23953-2

Section drawing / Розріз вітрини

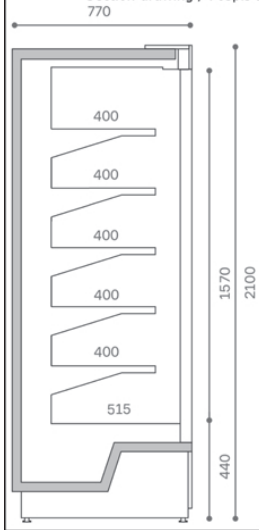

Connection / Підключення

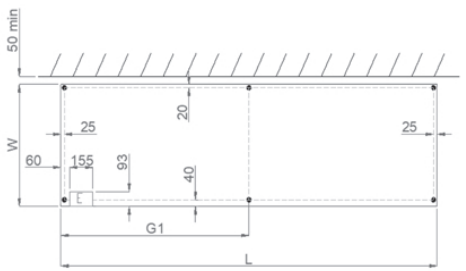

	L	Lenght without endwall, mm / Длина без боковин, мм
●	G	Case leg / Регулировочные ножки
	D	Drain / Дренаж
	K	Lower pipework / Нижняя разводка
	R	Upper pipework / Верхняя разводка
E	E	Electrical connection / Подключение электричества

Basic Lengh / Базова довжина		
L	1250	1875
W	770	
G1		

Running Temperature / Робоча температура			M1(-1...+5 °C); M2(-1...+7 °C) H1 (+1...+10°C)	
Ambient conditions (class) / Температура навколишнього середовища (клас)			**3 class 25 °C/60% R.H**	
Description / Опис			**unit/ ед.изм**	**1250**	**1875**
Thickness of end wall / Товщина боковини			mm	30	
Refrigerated volume / Охолоджуючий об'єм			m³	0,92	1,38
Depth of base shelf / Глибина базової полиці			mm	515	
TDA - Total display area / Експозиційна площа			m²	1,89	2,8
Sound level / Рівень шуму			dBA	<55	
Energy class / Енергетичний клас			class	A	A
Refrigeration capacity with real evaporating temperature -8 °C Холодопотреба при реальній температурі кипіння -8 °C	3M1	з дверима / with doors	watt	-	-
Rating power / Потужність			watt	490	980
Nominal current / Струм номінальний			A	2,3	4,35
Defrosting hot gas power / Потужність відтайки hot gas			watt	92	184
DEC - Direct electrical consumption M1 / Добове електроспоживання вітрини M1			KWh/24	3,20	4,35
Evaporator fans / Вентилятори випарника			nr. x watt	1x11,5	2x11,5
Upper LED lighting / Верхнє LED освітлення			nr. x watt	1x19	2x16
LED lighting 1 row of shelves / LED 1 ряд п-ць			watt	10,8	15,2
Nr. Of defrost in the 24h / кількість відтайок за 24 години			nr. x 24h	2	2
Maximum load on shelf / Максимально допустиме навантаження на полицю			kg/m²	150	150
Total multideck load must not exceed / Максимально допустиме навантаження на вітрину			kg	450	675

- Зверху на вітрину заборонено встановлення коробок, упаковок та інші предмети

- Prohibited to load on the top of multideck boxes, packeges and other items

*** З врахуванням верх.освітлення (12год) вентияторів, контроллера і соленоїда, без освітлення полиць**

*** Inc. LED canopy lighting (12h), fans, controller, solenoid. Excl. shelf lighting**

Cooles SlimDeck W660 open plug-in

MODERN EXPO

Technical Data / Технічні характеристики

ISO 23953-2

Section drawing / Розріз вітрини

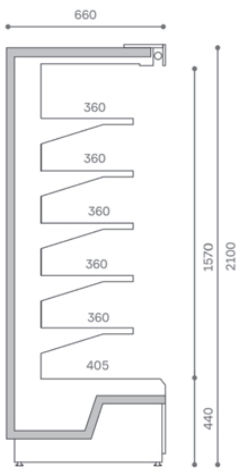

Connection / Підключення

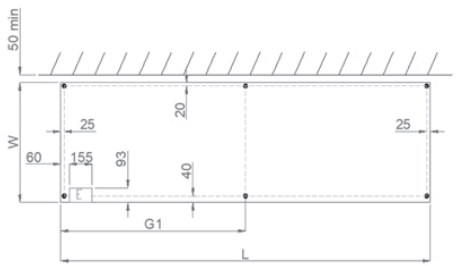

	L	Lenght without endwall, mm / Длина без боковин, мм
●	G	Case leg / Регулировочные ножки
	D	Drain / Дренаж
	K	Lower pipework / Нижняя разводка
	R	Upper pipework / Верхняя разводка
	E	Electrical connection / Подключение электричества

Basic Length / Базовая длина					
L	937	1250	1562	1875	2500
W	660/770				
G1	-	-	-	938	1250

Running Temperature / Робоча температура			**M1(-1...+5 °C); M2(-1...+7 °C) H1(+1...+10°C)**				
Ambient conditions (class) / Температура навколишнього середовища (клас)			**3 class 25 °C/60% R.H**				
Description / Опис		**unit/ од.вим**	**937**	**1250**	**1562**	**1875**	**2500**
Thickness of end wall / Товщина боковини		mm	30				
Refrigerated volume / Охолоджуючий об'єм		m³	0,54	0,72	0,88	1,08	1,44
Depth of base shelf / Глибина базової полиці		mm	400				
TDA - Total display area / Експозиційна площа		m²	1,5	2,0	2,5	3,0	4,0
Sound level / Рівень шуму		dBA	<58				
*Energy class / Клас енергоефективності		class	F	F	F	G	G
Refrigeration capacity with real evaporating temperature -8 °C Холодопотреба при реальній температурі кипіння -8 °C	3M1 open / відкрита	watt	-	-	-	-	-
Rating power / Потужність		watt	1425	1521	1460	2882	3042
Nominal current / Струм номінальний		A	6,47	6,91	6,63	13	13,8
Defrosting power / Потужність Тену		watt	0	0	0	0	0
DEC - Direct electrical consumption M1 / Добове електроспоживання вітрини M1		KWh/24	21,9	23,40	29,20	43,80	46,80
DEC - Direct electrical consumption M2 / Добове електроспоживання вітрини M2		KWh/24	18,6	19,89	24,82	37,23	39,78
Evaporator fans / Вентилятори випарника		nr. x watt	2x32	2x32	4x32	4x32	4x32
Upper LED lighting / Верхнє LED освітлення		watt	17	23	29	35	46
LED lighting 1 row of shelves / LED 1 ряд п-ць		watt	11,2	15	15,2	18,7	30
Nr. Of defrost in the 24h / кількість відтайок за 24 год		nr. x 24h	6				
Maximum load on shelf / Максимально допустиме навантаження на полицю		kg/m²	150				
Total multideck load must not exceed / Максимально допустиме навантаження на вітрину		kg	335	450	560	675	900

- Зверху на вітрину заборонено встановлювати коробки, упаковки та інші предмети

- Prohibited to load on the top of multideck boxes, packeges and other items

*** З врахуванням верх.освітлення (12год) вентияторів, контроллера і соленоїда, без освітлення полиць і Тенів**

*** Inc. LED canopy lighting (12h), fans, controller, solenoid. Excl. shelf lighting and defrost heater**

Cooles SlimDeck W660 with doors plug-in

MODERN EXPO

ISO 23953-2

Technical Data / Технічні характеристики

Section drawing / Розріз вітрини

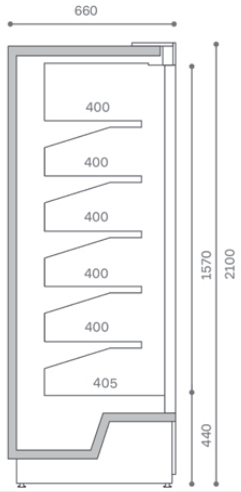

Connection / Підключення

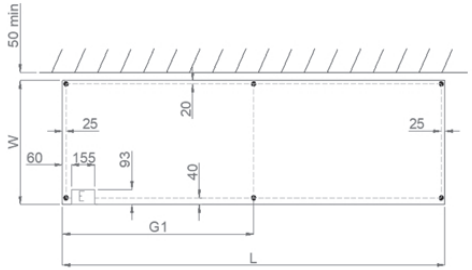

	L	Lenght without endwall, mm / Длина без боковин, мм
●	G	Case leg / Регулировочные ножки
	D	Drain / Дренаж
	K	Lower pipework / Нижняя разводка
	R	Upper pipework / Верхняя разводка
	E	Electrical connection / Подключение электричества

Basic Length / Базовая длина					
L	937	1250	1562	1875	2500
W	660/770				
G1	-	-	-	938	1250

Running Temperature / Робоча температура			**M1(-1...+5 °C); M2(-1...+7 °C) H1(+1...+10°C)**				
Ambient conditions (class) / Температура навколишнього середовища (клас)			**3 class 25 °C/60% R.H**				
Description / Опис		**unit/ од.вим**	**937**	**1250**	**1562**	**1875**	**2500**
Thickness of end wall / Товщина боковини		mm	30				
Refrigerated volume / Охолоджуючий об'єм		m³	0,54	0,72	0,88	1,08	1,44
Depth of base shelf / Глибина базової полиці		mm	400				
TDA - Total display area / Експозиційна площа		m²	1,5	2,0	2,5	3,0	4,0
Sound level / Рівень шуму		dBA	<58				
*Energy class / Клас енергоефективності		class	C	C	C	D	D
Refrigeration capacity with real evaporating temperature -8 °C Холодопотреба при реальній температурі кипіння -8 °C	3M1 doors /з дверима	watt	-	-	-	-	-
Rating power / Потужність		watt	402	623	629	804	1246
Nominal current / Струм номінальний		A	1,82	2,83	2,85	3,65	5,66
Defrosting power / Потужність Тену		watt	0	0	0	0	0
DEC - Direct electrical consumption M1 / Добове електроспоживання вітрини M1		KWh/24	8,7	9,60	13,50	18,90	21,00
DEC - Direct electrical consumption M2 / Добове електроспоживання вітрини M2		KWh/24	7,4	8,16	11,48	16,07	17,85
Evaporator fans / Вентилятори випарника		nr. x watt	1x32	2x32	2x32	3x32	4x32
Upper LED lighting / Верхнє LED освітлення		watt	17	23	29	35	46
LED lighting 1 row of shelves / LED 1 ряд п-ць		watt	11,2	15	15,2	18,7	30
Nr. Of defrost in the 24h / кількість відтайок за 24 год		nr. x 24h	6				
Maximum load on shelf / Максимально допустиме навантаження на полицю		kg/m²	150				
Total multideck load must not exceed / Максимально допустиме навантаження на вітрину		kg	335	450	560	675	900

- Зверху на вітрину заборонено встановлювати коробки, упаковки та інші предмети

- Prohibited to load on the top of multideck boxes, packeges and other items

*** З врахуванням верх.освітлення (12год) вентияторів, контроллера і соленоїда, без освітлення полиць і Тенів**

*** Inc. LED canopy lighting (12h), fans, controller, solenoid. Excl. shelf lighting and defrost heater**

Cooles SlimDeck W770 with doors plug-in

MODERN EXPO

ISO 23953-2

Technical Data / Технічні характеристики

Section drawing / Розріз вітрини

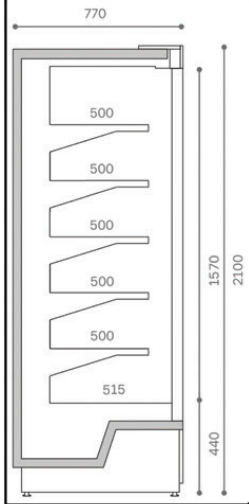

Connection / Підключення

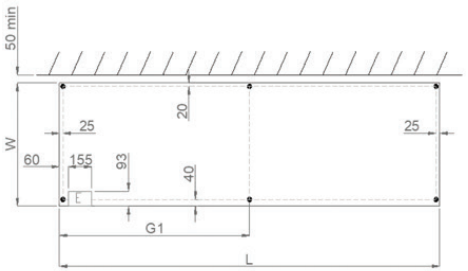

	L	Lenght without endwall, mm / Длина без боковин, мм
●	G	Case leg / Регулировочные ножки
	D	Drain / Дренаж
	K	Lower pipework / Нижняя разводка
	R	Upper pipework / Верхняя разводка
E	E	Electrical connection / Подключение электричества

Basic Length / Базовая длина					
L	937	1250	1562	1875	2500
W	660/770				
G1	-	-	-	938	1250

Running Temperature / Робоча температура			**M1(-1...+5 °C); M2(-1...+7 °C) H1(+1...+10°C)**				
Ambient conditions (class) / Температура навколишнього середовища (клас)			**3 class 25 °C/60% R.H**				
Description / Опис			**unit/ од.вим**	**937**	**1250**	**1562**	**1875**	**2500**
Thickness of end wall / Товщина боковини			mm	30				
Refrigerated volume / Охолоджуючий об'єм			m³	0,69	0,92	1,15	1,38	1,84
Depth of base shelf / Глибина базової полиці			mm	470				
TDA - Total display area / Експозиційна площа			m²	1,5	2,0	2,5	3,0	4,0
Sound level / Рівень шуму			dBA	<58				
*Energy class / Клас енергоефективності			class	C	C	C	D	D
Refrigeration capacity with real evaporating temperature -8 °C Холодопотреба при реальній температурі кипіння -8 °C	3M1	doors / з дверима	watt	-	-	-	-	-
Rating power / Потужність			watt	402	623	629	804	1246
Nominal current / Струм номінальний			A	1,82	2,83	2,85	3,65	5,66
Defrosting power / Потужність Тену			watt	0	0	0	0	0
DEC - Direct electrical consumption M1 / Добове електроспоживання вітрини M1			KWh/24	8,7	9,60	13,50	18,90	21,00
DEC - Direct electrical consumption M2 / Добове електроспоживання вітрини M2			KWh/24	7,4	8,16	11,48	16,07	17,85
Evaporator fans / Вентилятори випарника			nr. x watt	1x32	2x32	2x32	3x32	4x32
Upper LED lighting / Верхнє LED освітлення			watt	17	23	29	35	46
LED lighting 1 row of shelves / LED 1 ряд п-ць			watt	11,2	15	15,2	18,7	30
Nr. Of defrost in the 24h / кількість відтайок за 24 год			nr. x 24h	6				
Maximum load on shelf / Максимально допустиме навантаження на полицю			kg/m²	150				
Total multideck load must not exceed / Максимально допустиме навантаження на вітрину			kg	396	506	632	759	1012

- Зверху на вітрину заборонено встановлювати коробки, упаковки та інші предмети

- Prohibited to load on the top of multideck boxes, packeges and other items

*** З врахуванням верх.освітлення (12год) вентиляторів, контроллера і соленоїда, без освітлення полиць і Тенів**

*** Inc. LED canopy lighting (12h), fans, controller, solenoid. Excl. shelf lighting and defrost heater**

Cooles SlimSemi W770 open plug-in

MODERN EXPO

ISO 23953-2

Technical Data / Технічні характеристики

Section drawing / Розріз вітрини

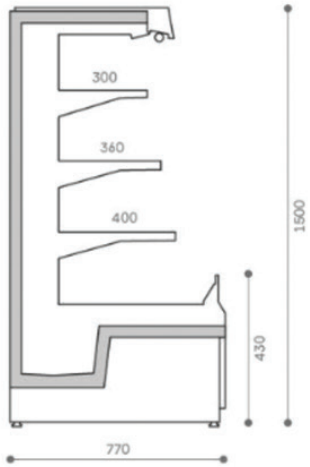

Connection / Підключення

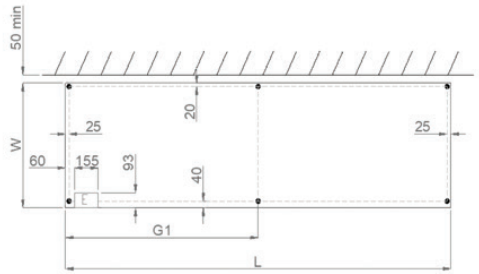

	L	Lenght without endwall, mm / Длина без боковин, мм
●	G	Case leg / Регулировочные ножки
	D	Drain / Дренаж
	K	Lower pipework / Нижняя разводка
	R	Upper pipework / Верхняя разводка
E	E	Electrical connection / Подключение электричества

Basic Length / Базовая длина					
L	937	1250	1562	1875	2500
W	660/770				
G1	-	-	-	938	1250

Running Temperature / Робоча температура			**M2(-1...+7 °C) H1(+1...+10°C)**		
Ambient conditions (class) / Температура навколишнього середовища (клас)			**3 class 25 °C/60% R.H**		
Description / Опис			**unit/ од.вим**	**797**	**937**	**1250**
Thickness of end wall / Товщина боковини			mm	30		
Refrigerated volume / Охолоджуючий об'єм			m³	0,48	0,72	0,96
Depth of base shelf / Глибина базової полиці			mm	470		
TDA - Total display area / Експозиційна площа			m²	0,9	1,3	1,7
Sound level / Рівень шуму			dBA	<58		
*Energy class / Клас енергоефективності			class	G	G	G
Refrigeration capacity with real evaporating temperature -8 °C Холодопотреба при реальній температурі кипіння -8 °C	3M1	open / відкрита	watt	-	-	-
Rating power / Потужність			watt	1425	1425	1521
Nominal current / Струм номінальний			A	6,47	6,47	6,91
Defrosting power / Потужність Тену			watt	0	0	0
DEC - Direct electrical consumption M1 / Добове електроспоживання вітрини M1			KWh/24	17,5	21,9	23,40
DEC - Direct electrical consumption M2 / Добове електроспоживання вітрини M2			KWh/24	14,9	18,6	19,89
Evaporator fans / Вентилятори випарника			nr. x watt	2x32	2x32	2x32
Upper LED lighting / Верхнє LED освітлення			watt	17	17	23
LED lighting 1 row of shelves / LED 1 ряд п-ць			watt	11,2	11,2	15
Nr. Of defrost in the 24h / кількість відтайок за 24 год			nr. x 24h	6		
Maximum load on shelf / Максимально допустиме навантаження на полицю			kg/m²	150		
Total multideck load must not exceed / Максимально допустиме навантаження на вітрину			kg	396	506	632

- Зверху на вітрину заборонено встановлювати коробки, упаковки та інші предмети

- Prohibited to load on the top of multideck boxes, packeges and other items

*** З врахуванням верх.освітлення (12год) вентиляторів, контроллера і соленоїда, без освітлення полиць і Тенів**

*** Inc. LED canopy lighting (12h), fans, controller, solenoid. Excl. shelf lighting and defrost heater**

Габаритні розміри • Dimensions
Wymiary

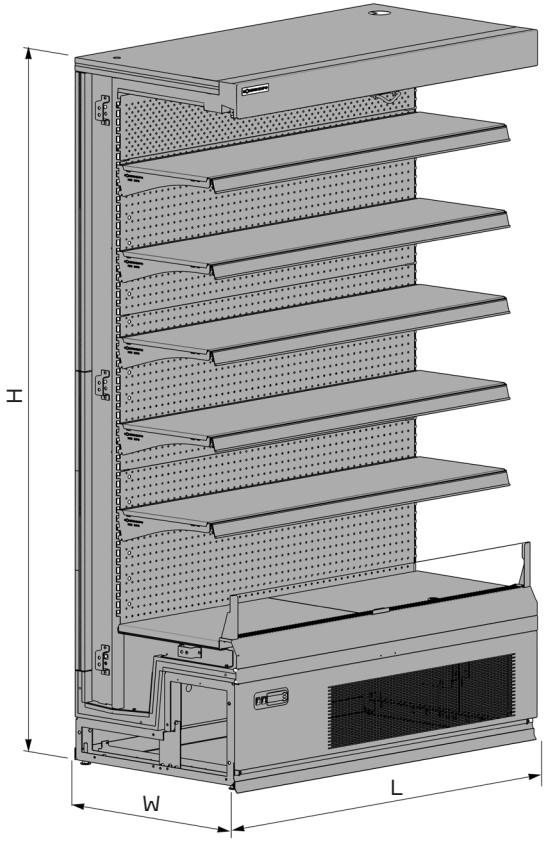

Multideck		L, mm	797	937	1250	1562	1875	2500
Cooles Slim PRO	H2100 W770	розпашні двері • hinged doors • drzwi zawiasowe	-	-	1094-183-16	-	1094-104-16	-
	H2100 W660	розпашні двері • hinged doors • drzwi zawiasowe	-	-	1062-875-16	-	1094-182-16	-
Cooles Slim	H2100 W770	відкрита • open • otwarte	-	1058-503-16	1058-448-16	1058-509-16	1058-500-16	1058-447-16
		розпашні двері • hinged doors • drzwi zawiasowe	-	1115-440-16	1115-437-16	1115-448-16	1115-449-16	1115-453-16
		розсувні двері • sliding doors • drzwi przesuwane	-	1115-478-16	1115-477-16	1115-479-16	1115-483-16	1115-487-16
	H2100 W660	відкрита • open • otwarte	-	1058-436-16	1058-309-16	1058-507-16	1058-510-16	1058-437-16
		розпашні двері • hinged doors • drzwi zawiasowe	-	1115-422-16	1115-423-16	1115-425-16	1115-426-16	1115-430-16
		розсувні двері • sliding doors • drzwi przesuwane	-	1115-472-16	1115-473-16	1115-474-16	1115-475-16	1115-476-16
Cooles Slim Freeze	H 1500 W770	відкрита • open • otwarte	1051-876-16	1051-550-16	1051-451-16	-	-	-
		розпашні двері • hinged doors • drzwi zawiasowe	-	1098-642-16	1098-641-16	-	-	-

Multideck		L, mm	640	797	937	1250
Cooles Slim Semi	H2100 W770	відкрита • open • otwarte	1110-945-16	1051-876-16	1051-550-16	1051-451-16

Вітрина холодильна є базовим елементом і потребує додаткового замовлення інших конструктивних елементів •

The refrigerating counter is a basic element and needs the additional order of other constructive elements • Lada chłodnicza jest podstawowym elementem i wymaga dodatkowego zamówienia elementów w konstrukcyjnych.

Основні аксесуари • Main accessories
Wyposażenie główne

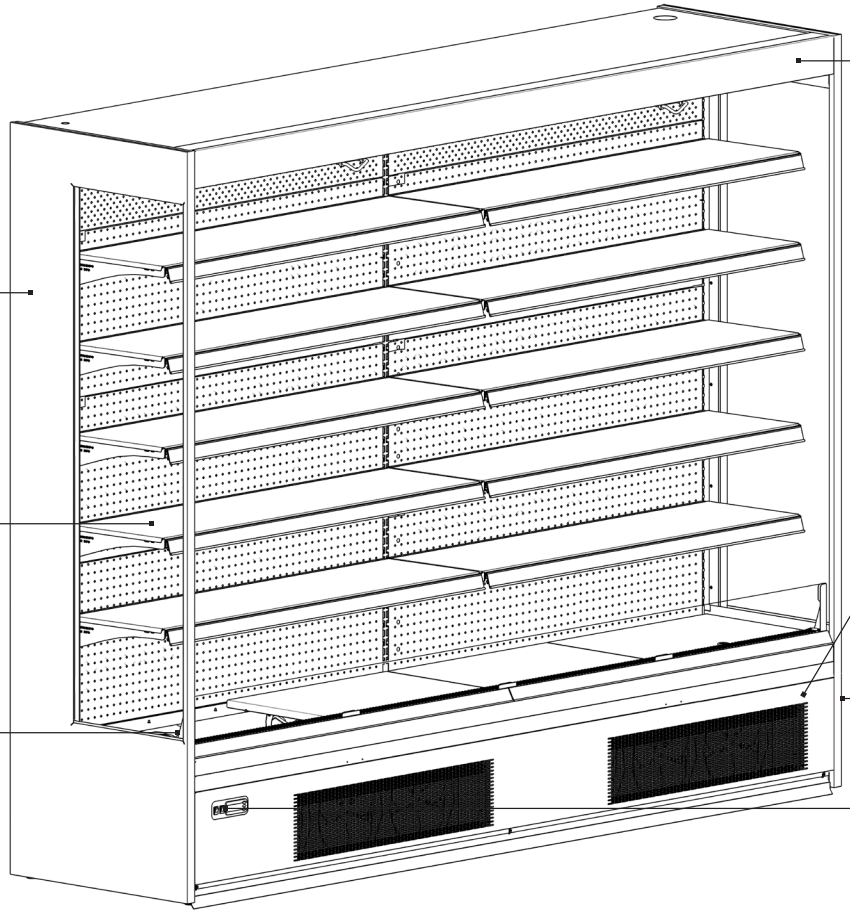

Декоративні профілі • Decorative profiles
Profile dekoracyjne

Декоративні профілі вітрин відкритих та вітрин з дверима відрізняються • Decorative profiles of open multideck and multideck with doors are different • Profile dekoracyjne otwartego regału wielopółkowego i regału wielopółkowego z drzwiami różnią się

L, mm	Cooles Slim PRO	Cooles Slim			Cooles SlimSemi	
		Для відкритих вітрин • For open multideck • Dla otwartgo regału wielopółkowego	Для вітрин з розпашними дверима • For multideck with hinged doors • Dla regału wielopółkowe-go z drzwiami zawiasowymi	Для вітрин з розсувними дверима • For multideck with sliding doors • Dla regału wielopółkowe-go z drzwiami przesuwanymi	Для відкритих вітрин • For open multideck • Dla otwartgo regału wielopółkowego	Для вітрин з дверима • For multideck with doors • Dla regału wielopółkowego z drzwiami
640	-	-	-	-	1111-343-16	-
797	-	-	-	-	1051-890-16	-
937	-	1016-732-16	1016-254-16	1038-706-16	1051-882-16	-
1250	1085-399-16	1016-763-16	1026-609-16	1038-707-16	1051-883-16	-
1562	-	1016-769-16	1026-610-16	1038-708-16	-	-
1875	1085-877-16	1016-838-16	1026-611-16	1038-709-16	-	-
2500	-	1016-938-16	1026-612-16	1038-713-16	-	-

L, mm	Cooles Slim PRO (з відбійником • with bumper • ze zderzakiem)	Cooles Slim (з відбійником • with bumper • ze zderzakiem)			Cooles SlimSemi (з відбійником • with bumper • ze zderzakiem)	
		Для відкритих вітрин • For open multideck • Dla otwartgo regału wielopółkowego	Для вітрин з розпашними дверима • For multideck with hinged doors • Dla regału wielopółkowe-go z drzwiami zawiasowymi	Для вітрин з розсувними дверима • For multideck with sliding doors • Dla regału wielopółkowe-go z drzwiami przesuwanymi	Для відкритих вітрин • For open multideck • Dla otwartgo regału wielopółkowego	Для вітрин з дверима • For multideck with doors • Dla regału wielopółkowego z drzwiami
640	-	-	-	-	-	-
797	-	-	-	-	1111-346-16	-
937	-	1109-940-16	1109-672-16	1109-697-16	1111-344-16	1109-666-16
1250	1109-668-16	1109-941-16	1109-673-16	1109-699-16	1111-345-16	1109-667-16
1562	-	1109-942-16	1109-674-16	1109-701-16	-	-
1875	1109-669-16	1109-944-16	1109-675-16	1109-702-16	-	-
2500	-	1109-945-16	1109-677-16	1109-703-16	-	-

Блок вентиляторів • Fans
Wentylatory

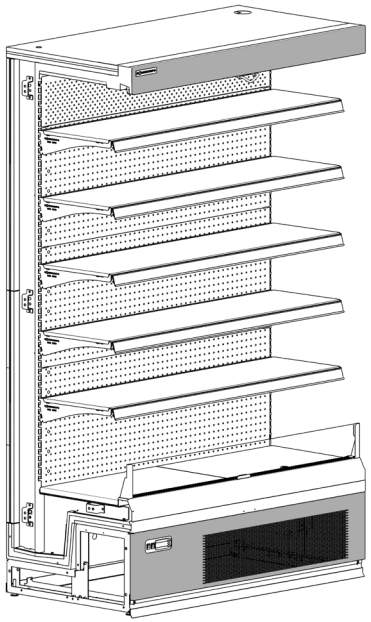

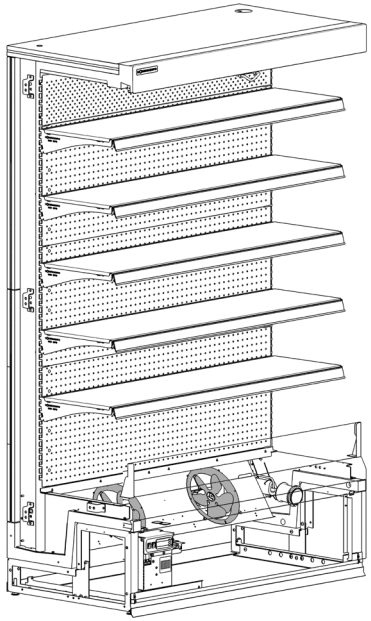

L, mm	Cooles Slim PRO	Cooles Slim		Cooles SlimSemi
	Вітрина з дверима • Multideck with doors • Regał wielopółkowy z drzwiami	Відкрита вітрина • Open multideck • Otwarty regał wielopółkowy	Вітрина з дверима • Multideck with doors • Regał wielopółkowy z drzwiami	Відкрита вітрина • Open multideck • Otwarty regał wielopółkowy
		EBM EC	**EBM EC**	**EBM EC**
797	-	--	-	1052-028-00
937	-	1037-565-00	1037-570-00	1037-565-00
1250	1078-225-00	1037-566-00	1037-571-00	1037-566-00
1562	-	1037-567-00	1037-572-00	-
1875	1091-914-00	1037-568-00	1037-573-00	-
2500	-	1037-569-00	1037-574-00	-

Блок керування • Control unit
Moduł sterujący

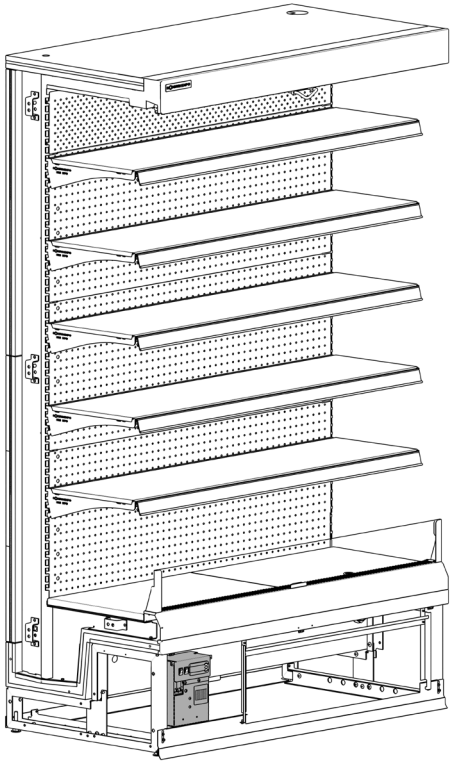

L, mm	Cooles Slim	Cooles SlimSemi
	Відкрита вітрина • Open multideck • Otwarty regał wielopółkowy	**Відкрита вітрина • Open multideck • Otwarty regał wielopółkowy**
	Danfoss EKC 202 D1	
640	-	1110-901-00
797	-	1054-080-00
937	1009-643-00	1054-074-00
1250	1009-902-00	1054-076-00
1562	1011-626-00	-
1875	1012-390-00	-
2500	1012-498-00	-

Блок керування (вітрина з дверима) • Control unit (multideck with doors)
Moduł sterujący (regał wielopółkowy z drzwiami)

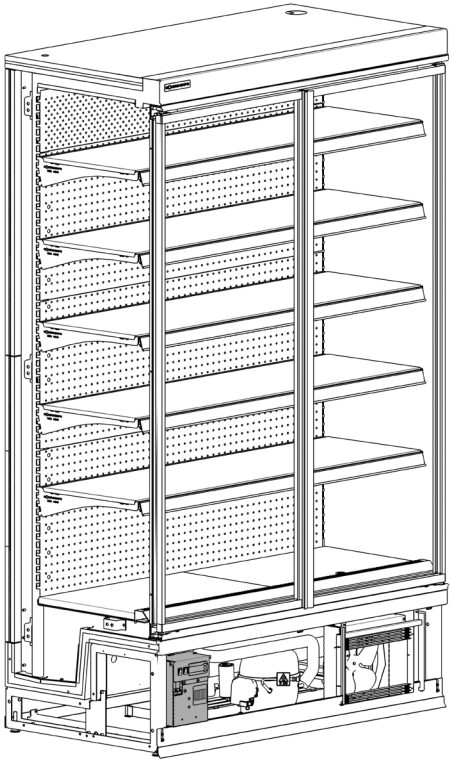

L, mm	Cooles Slim PRO	Cooles Slim
	Вітрина з дверима • Multideck with doors • Regał wielopółkowy z drzwiami	**Вітрина з дверима • Multideck with doors • Regał wielopółkowy z drzwiami**
		Danfoss EKC 202 D1
797	-	-
937	-	1026-727-00
1250	1063-227-00	1026-729-00
1562	-	1026-730-00
1875	1091-916-00	1026-731-00
2500	-	1026-732-00

Електричні схеми • Electrical circuits
Obwody elektryczne

COOLES SLIM PRO

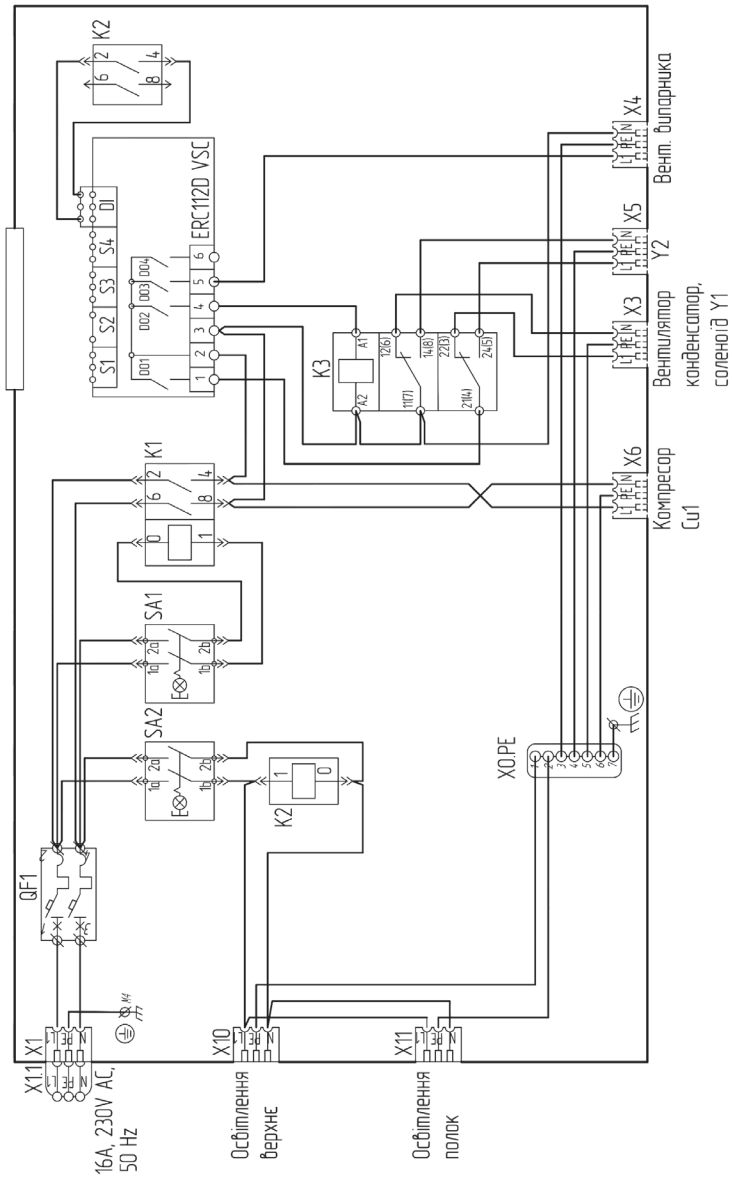

COOLES SLIM

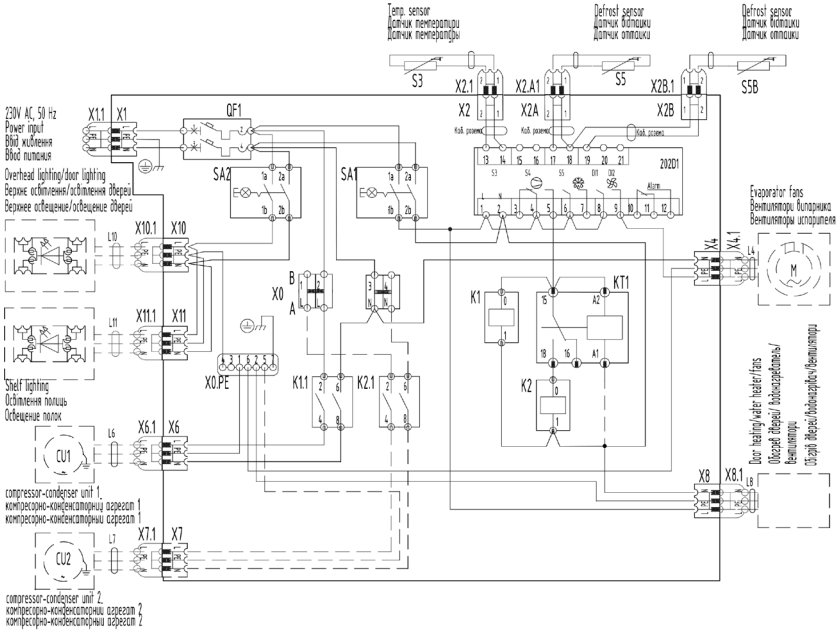

COOLES SLIMSEMI

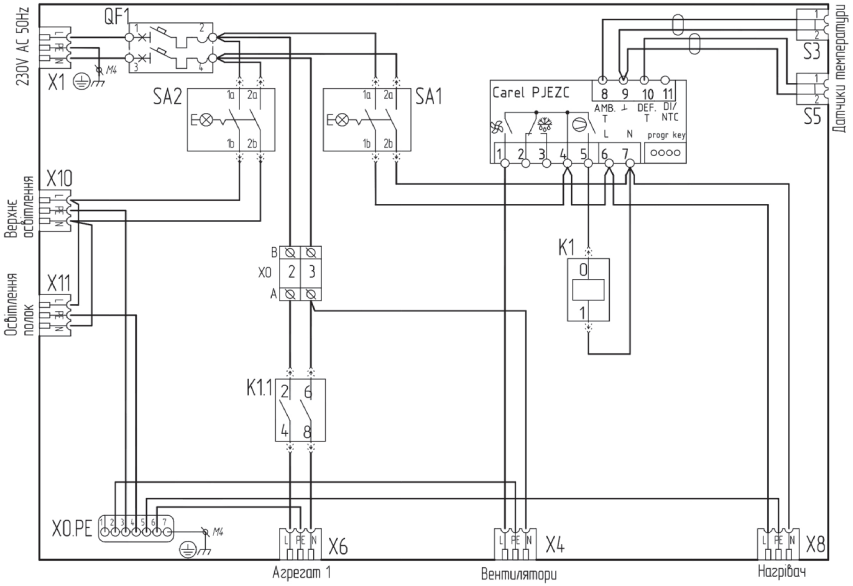

Верхнє освітлення • Canopy lighting
Oświetlenie górne

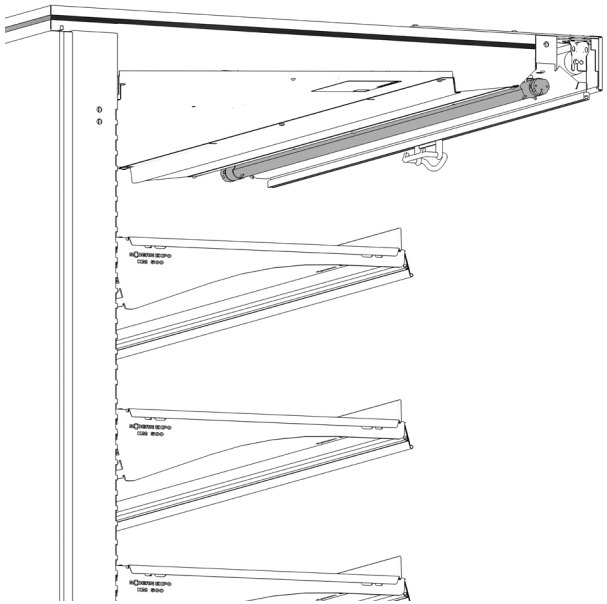

L, mm	Cooles Slim		Cooles SlimSemi	
	Відкрита вітрина • Open multideck • Otwarty regał wielopółkowy		Відкрита вітрина • Open multideck • Otwarty regał wielopółkowy	
	6500K	4200K	6500K	Рожеве
640	-	-	1110-996-00	-
797	-	-	1052-058-00	1059-149-00
937	1060-346-00	1060-381-00	1052-059-00	1059-150-00
1250	1060-347-00	1060-382-00	1052-060-00	1059-151-00
1562	1060-348-00	1060-383-00	-	-
1875	1060-349-00	1060-384-00	-	-
2500	1060-351-00	1060-385-00	-	-

Верхнє та вертикальне освітлення • Canopy and vertixal lighting
Oświetlenie górne i pionowe

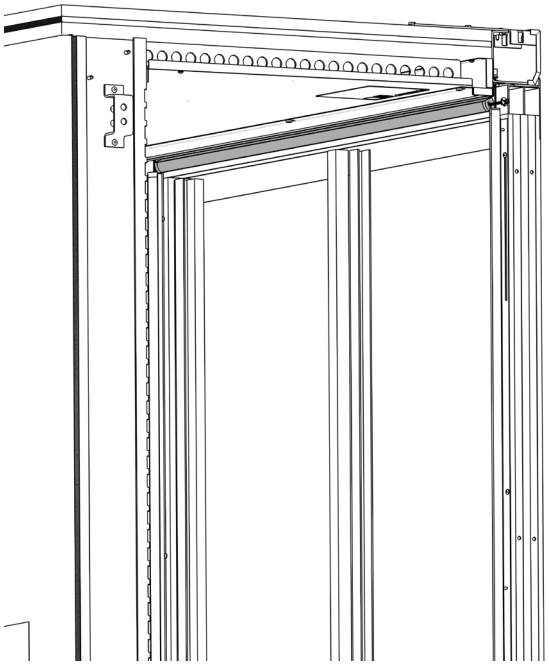

L, mm	Cooles Slim PRO		Cooles Slim		Cooles SlimSemi	
	Вітрина з дверима • Multideck with doors • Regał wielopółkowy z drzwiami		Вітрина з дверима • Multideck with doors • Regał wielopółkowy z drzwiami		Вітрина з дверима • Multideck with doors • Regał wielopółkowy z drzwiami	
	6500K	4200K	6500K	4200K	6500K	4200K
797	-	-	-	-	1052-058-00	1059-146-00
937	-	-	1036-067-00	1036-074-00	1052-059-00	1059-147-00
1250	1078-198-16	1078-217-16	1036-068-00	1036-075-00	1052-060-00	1059-148-00
1562	-	-	1036-069-00	1036-076-00	-	-
1875	1095-595-16	1095-596-16	1036-070-00	1036-077-00	-	-
2500	-	-	1036-071-00	1036-078-00	-	-

Полиця з кронштейнами та цінникотримачем
Shelf with brackets and price tag holder
Półka ze wspornikami i uchwytami na cenę

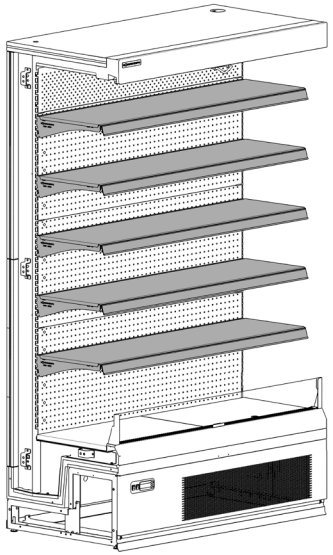

Інформацію по підбору глибини полиць див. на ст. 6 •
For information on selecting the depth of the shelves, see on p. 6 •
Informacje dotyczące doboru głębokości półek patrz strona 6

Навантаження на полиці - 150 кг/м2 •
Max load per shelf - 150 kg/m2 •
Maks. obciążenie na półkę - 150 kg/m2

L, mm	W, mm	Артикул • Code • Kod	
640	300	1110-521-16	
	360	1110-522-16	
	400	1110-523-16	
937	360	1021-218-16	Для вітрин довжиною • For multideck in length • Dla regału wielopółkowego długości 937, 1875
	400	1021-224-16	
	450	1021-227-16	
	500	1021-229-16	
1250	360	1021-219-16	Для вітрин довжиною • For multideck in length • Dla regału wielopółkowego długości 1250, 2500
	400	1021-226-16	
	450	1021-228-16	
	500	1021-230-16	
780	360	1021-217-16	Для вітрин довжиною • For multideck in length • Dla regału wielopółkowego długości 1562
	400	1021-222-16	
	450	1021-544-16	
	500	1021-545-16	

Цінникотримач • Price tag holder
Uchwyt na cenę

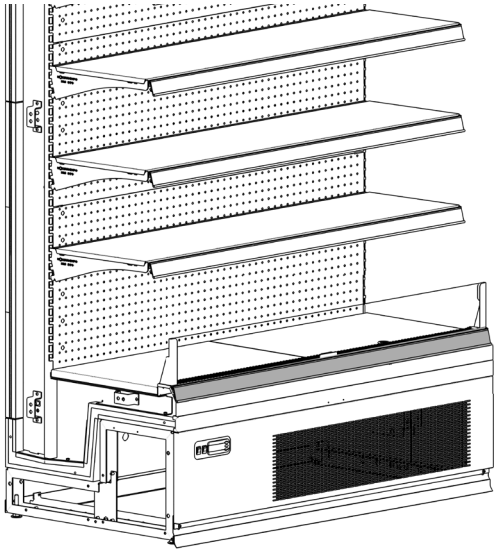

L, mm	Cooles Slim PRO	Cooles Slim	Cooles SlimSemi
797	-	-	1003-630-00
937	-	1003-627-00	1003-627-00
1250	1091-364-00	1003-529-00	1003-529-00
1562	-	1003-631-00	-
1875	1091-421-00	1003-628-00	-
2500	-	1003-629-00	-

Боковина панорамна • Panoramic endwall

Panoramiczna ściana końcowa

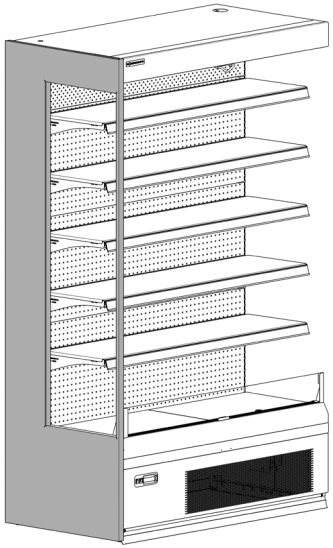

Multi deck	Тип • Type • Typ		Права • Right • Prawy	Ліва • Left • Lewy
Cooles Slim PRO	Боковини панорамні для вітрин з дверима • Panoramic endwalls for multideck with doors • Panoramiczne ściany końcowe dla regału wielopółkowego z drzwiami	W660	1081-577-16	1081-578-16
		W770	1080-966-16	1081-133-16
Cooles Slim	Боковини панорамні для відкритих вітрин • Panoramic endwalls for open multideck •Panoramiczne ściany końcowe dla otwartego regału wielopółkowego	W660	1036-364-16	1036-365-16
		W770	1021-547-16	1021-548-16
	Боковини панорамні для вітрин з дверима • Panoramic endwalls for multideck with doors • Panoramiczne ściany końcowe dla regału wielopółkowego z drzwiami	W660	1037-684-16	1037-685-16
		W770	1031-194-16	1031-195-16
Cooles Slim Semi			1059-647-16	1059-648-16

Боковина дзеркальна • Mirrored endwall

Lustrzana ściana końcowa

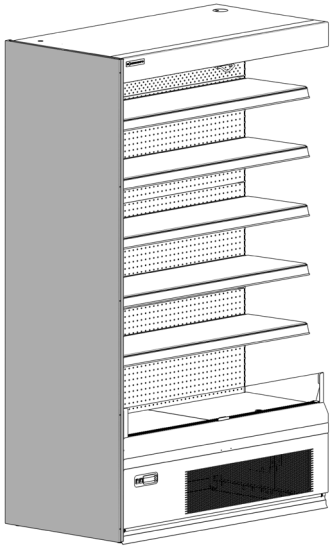

Multi deck	Тип • Type • Typ		Права • Right • Prawy	Ліва • Left • Lewy
Cooles Slim PRO	Боковини дзеркальні для вітрин з дверима • Mirrored endwalls for multideck with doors • Lustrzane ściany końcowe dla regału wielopółkowego z drzwiami	W660	1079-956-16	1079-957-16
		W770	1080-966-16	1081-133-16
Cooles Slim	Боковини дзеркальні для відкритих вітрин • Mirrored endwalls for open multideck • Lustrzane ściany końcowe dla otwartego regału wielopółkowego	W660	1016-575-16	1016-579-16
		W770	1020-158-16	1020-159-16
	Боковини дзеркальні для вітрин з дверима • Mirrored endwalls for multideck with doors • Lustrzane ściany końcowe dla regału wielopółkowego z drzwiami	W660	1016-580-16	1016-605-16
		W770	1026-480-16	1026-481-16
Cooles Slim Semi			1051-894-16	1051-895-16

Боковина глуха • Blind endwall
Zaślepiona ściana końcowa

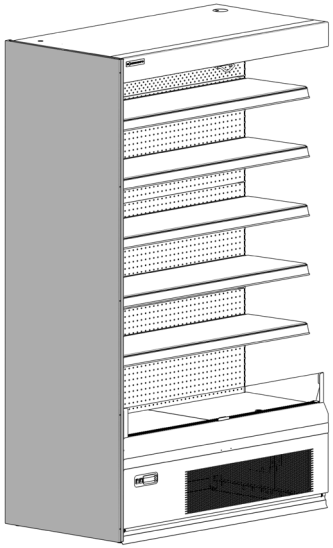

Multi deck	Тип • Type • Typ		Права • Right • Prawy	Ліва • Left • Lewy
Cooles Slim PRO	Боковини глухі для вітрин з дверима • Blind endwalls for multideck with doors • Zaślepione ściany końcowe dla regału wielopółkowego z drzwiami	W660	1081-695-16	1081-696-16
		W770	1081-598-16	1081-694-16
Cooles Slim	Боковини глухі для відкритих вітрин • Blind endwalls for open multideck • Zaślepione ściany końcowe dla otwartego regału wielopółkowego	W660	1014-092-16	1014-093-16
		W770	1021-308-16	1021-309-16
	Боковини глухі для вітрин з дверима • Blind endwalls for multideck with doors • Zaślepione ściany końcowe dla regału wielopółkowego z drzwiami	W660	1012-500-16	1013-810-16
		W770	1021-306-16	1021-307-16
Cooles Slim Semi			1059-601-16	1059-602-16

Нічні штори • Night curtains
Rolety nocne

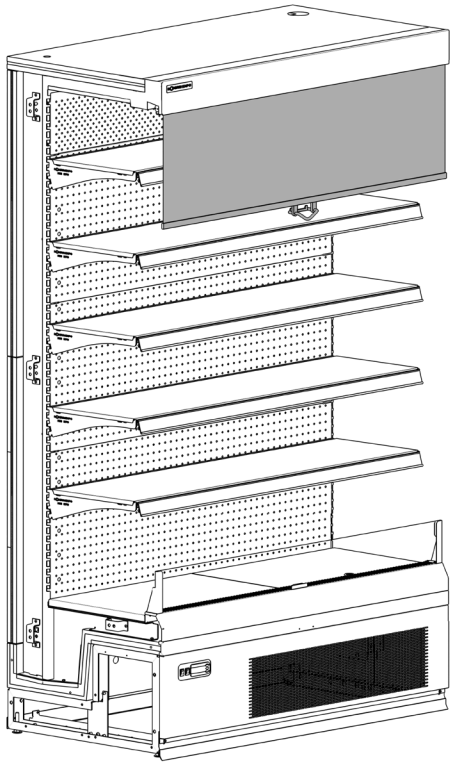

Multideck \ L, mm		640	797	937	1250	1562	1875	2500
Cooles Slim	Нічні штори механічні • Mechanical night curtains • Mechan-iczne rolety nocne	-	-	1038-615-00	1038-616-00	1038-617-00	1038-618-00	1038-619-00
Cooles Slim Semi		1110-399-00	1058-870-00	1038-615-00	1038-616-00	-	-	-

Нічні штори передбачені лише для відкритих вітрин •
Night curtains are provided only for open multideck •**w**
Rolety nocne są zapewnione tylko dla otwartego regału wielopółkowego

Упаковка • Packaging
Opakowanie

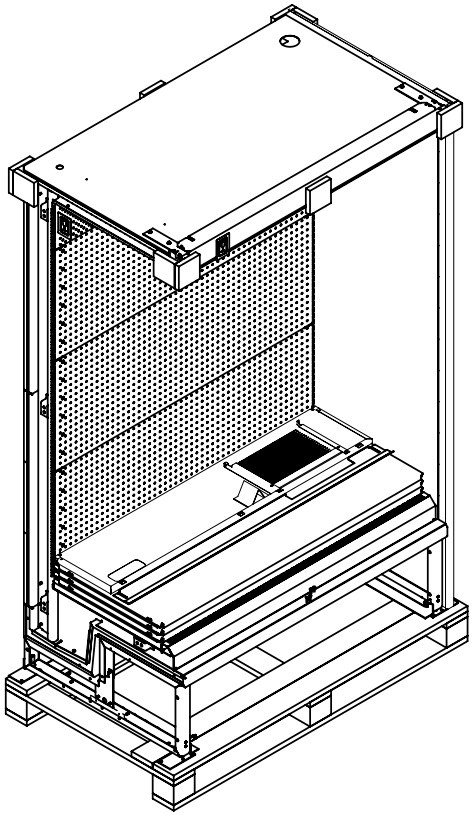

Cooles Slim	L,mm	W,mm	H,mm	Артикул • Code • Kod
937x770/660x2100	1080	800	2230	1020-339-00
1250x770/660x2100	1400	800	2230	1020-340-00
1562x770/660x2100	1700	800	2230	1020-341-00
1875x770/660x2100	2020	800	2230	1020-342-00
2500x770/660x2100	2640	800	2230	1020-343-00

Для морських вантажних перевезень використовується спеціальна упаковка. Зверніться з відповідним запитом до продукт менеджера •
Special packaging is used for sea freight. Make a request to the product manager •
Opakowanie seryjne jest używane do transportu morskiego. Odpowiednie zamówienie można złożyć u menagera produktu.

Додаткові аксесуари • Additional accessories
Wyposażenie dodatkowe

Перегородка герметична • Hermetic divider
Hermetyczny separator

Дзеркальна перегородка для відкритих вітрин зліва / вітрин з дверима справа Cooles Slim • Mirror divider for open multideck on the left / multideck with doors on the right Cooles Slim • Lustrzana przegroda dla otwartego regału wielopółkowego po lewej / regał wielopółkowy z drzwiami po prawej Cooles Slim

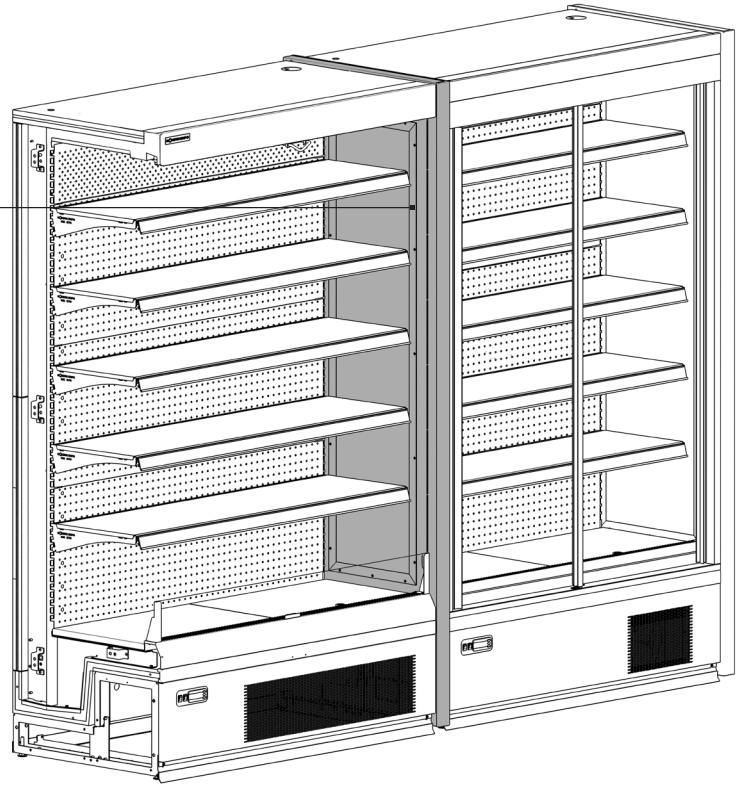

Дзеркальна перегородка • Mirrored divider • Separator lustrzany		**Артикул • Cod • Kod**
Для відкритих вітрин • For open case • Dla wersji otwartej	W660	1016-708-16
Для вітрин з дверима • For case with doors • Dla wersji z drzwiami	W660	1016-648-16
Для відкритих вітрин ліворуч / вітрин з дверима праворуч • For left open case/ right case with doors • Dla wersji z otwieraniem do lewej / do prawej z drzwiami	W660	1036-137-16
Для відкритих вітрин праворуч / вітрин з дверима ліворуч • For right open case/ left case with doors • Dla wersji z otwieraniem do prawej / do lewej z drzwiami	W660	1036-136-16
Для відкритих вітрин • For open case • Dla wersji otwartej	W770	1020-160-16
Для вітрин з дверима • For case with doors • Dla wersji z drzwiami	W770	1021-166-16
Для відкритих вітрин ліворуч / вітрин з дверима праворуч • For left open case/ right case with doors • Dla wersji z otwieraniem do lewej / do prawej z drzwiami	W770	1031-813-16
Для відкритих вітрин праворуч / вітрин з дверима ліворуч • For right open case/ left case with doors • Dla wersji z otwieraniem do prawej / do lewej z drzwiami	W770	1031-812-16

В назві перегородки вказано розміщення вітрини з дверима відносно споживача •
The name of the divider indicates the location of the multideck with the door relative to the consumer •
Nazwa przegrody wskazuje lokalizację regału wielopółkowego z drzwiami w stosunku do konsumenta

Для розділення вітрин:
- з різними температурними режимами;
- для розділення товарних груп •
It is designed to divide refrigerated multidecks:
- with different temperature modes;
- product groups •
Został zaprojektowany, aby dzielić chłodzone regały wielopółkowe:
- z różnymi trybami temperaturowymi;
- grupy produktów.

Перегородка глуха • Blind divider
Ślepy separator

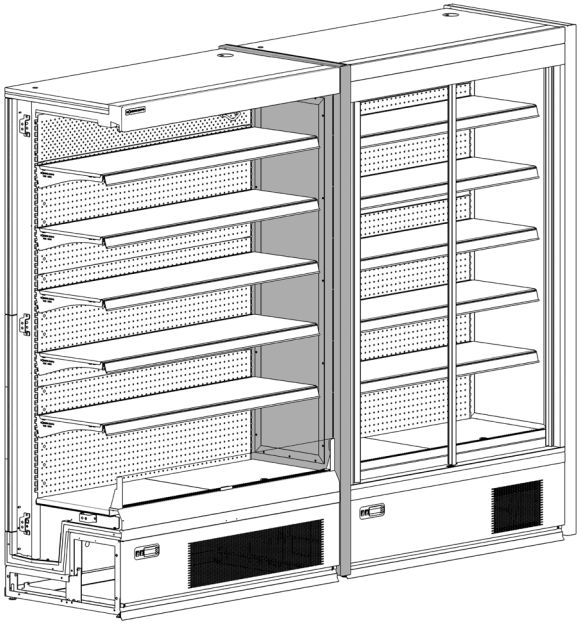

Для вітрин Cooles Slim PRO та відкритих використовуються спеціалізовані перегородки. За інформацією потрібно звернутись до продукт менеджера напрямку • Specialized partitions are used for Cooles Slim PRO and open multidecks. For information, you need to contact the product manager of the direction • Specjalistyczne przegrody są używane do Cooles Slim PRO i otwartych wersji. Aby uzyskać informacje, należy skontaktować się z kierownikiem produktu w danym kierunku.

Глуха перегородка • Blind divider • Ślepy separator		**Артикул • Code • Kod**
Для відкритих вітрин • For open case • Dla wersji otwartej	W660	1045-654-16
Для вітрин з дверима • For case with doors • Dla wersji z drzwiami	W660	1041-919-16
Для відкритих вітрин • For open case • Dla wersji otwartej	W770	1045-653-16
Для вітрин з дверима • For case with doors • Dla wersji z drzwiami	W770	1041-917-16

Перегородка акрилова • Acrylic divider
Separator akrylowy

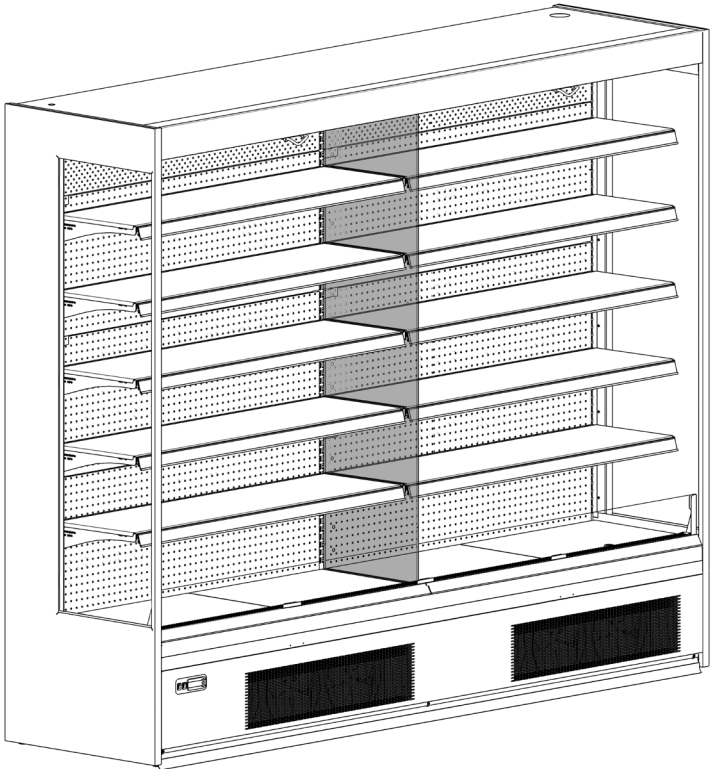

W, mm	**Артикул • Code • Kod**
W660	1037-664-00
W770	1037-663-00

Для розділення внутрішнього об'єму вітрини чи товарних груп • It is designed to divide internal volume and product groups • Zaprojektowany, aby został dzielić powierzchnię wewnętrzną i grupy produktów

Використання полиць Fruttera в різних габаритах вітрин •
Use Fruttera shelves in different multideck sizes
Użycie półek Fruttera w regałach wielkopółkowych różnych rozmiarów

COOLES SLIM

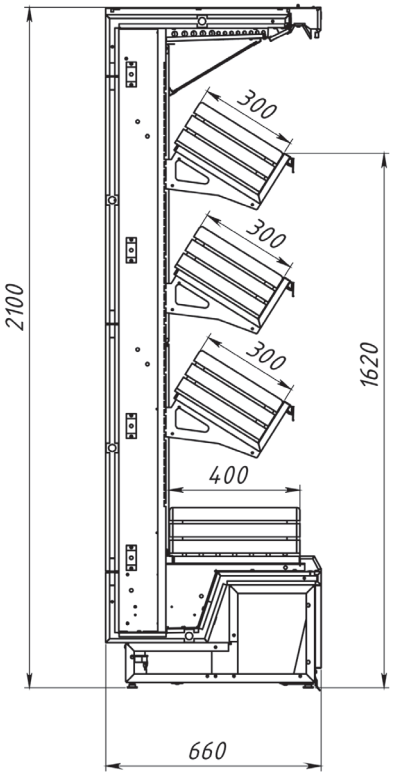

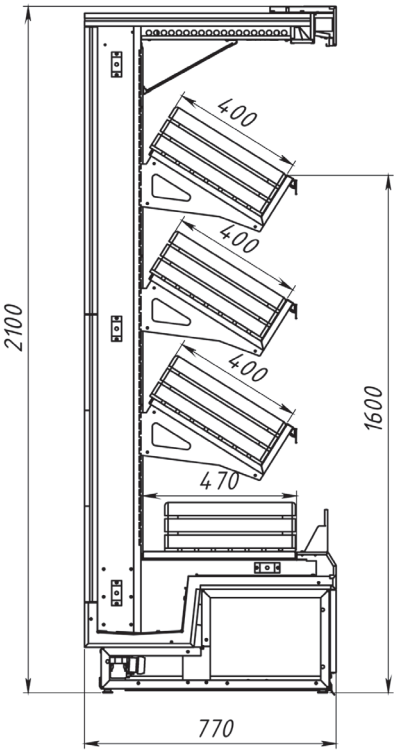

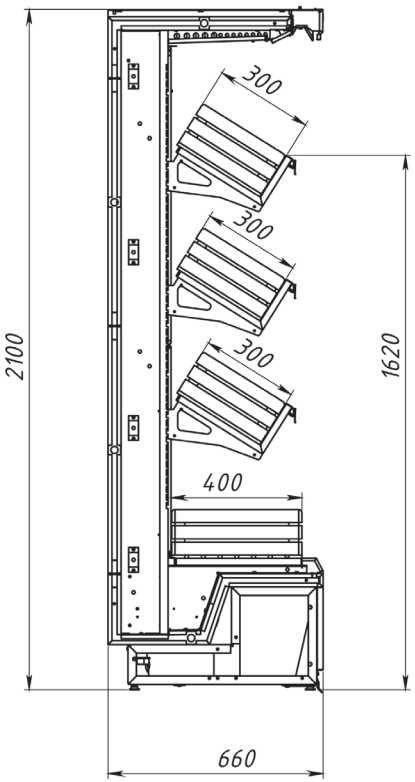

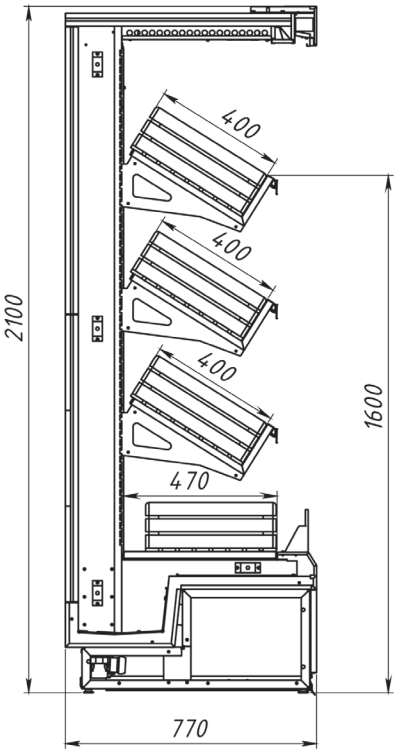

COOLES SLIMSEMI

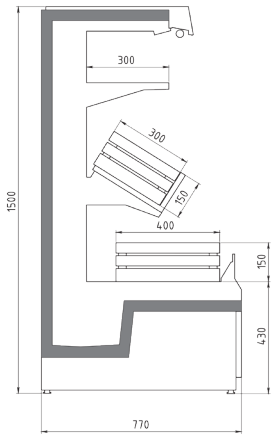

Cooles Slim	Артикул • Code • Kod
L937 W300	1031-537-16
L1250 W300	1021-622-16
L780 W300	1031-538-16
L937 W400	1019-197-16
L1250 W400	1019-194-16
L780 W400	1031-539-16

Вітрина з верхнім нахильним дзеркалом •
Multideck with top inclined mirror •
Regał wielopółkowy z górnym nachylonym lustrem

Вітрина без верхнього нахильного дзеркала •
Multideck without top inclined mirror •
Regał wielopółkowy bez górnego nachylonego lustra

Загальна інформація • General information
Informacje ogólne

COOLES SLIMFREEZE PRO

Енергоефективне рішення для Вашого магазину

- Інтегрована ситема відтайки гарячим газом — у стандартній комплектації
- Зменшене споживання електроенергії обладнання на 50%*
- Зручний продуктоорієнтований дизайн

Висота	2100 мм
Темп. режим	3L1 (-18/-15°C) 3L2 (-18/-12°C)
Холодоагент	R290

* В порівнянні з стандартним виконанням вітрини Cooles Slim Freeze

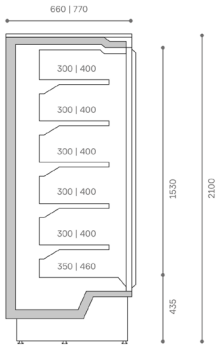

Стандартне виконання

EC вентилятори · Система обігріву гарячим газом · Розпашні двері · Вертикальне LED освітлення · Решіткові полиці · Упаковка

Розміри модулів без боковин

Стандартні кольори

Fine Grey RAL 9006 · Dense Grey RAL 7016 · Pure White RAL 9016 · Solid Black RAL 9005 · True Red RAL 3020 · Forest Green RAL 6007 · Deep Blue RAL 5020 · Wave Blue RAL 5018 · Funky Orange RAL 2004 · Zink Yellow RAL 1018

MODERN EXPO
info@modern-expo.com
+380 332 78 95 00

Energy-efficient solution for your store

- Integrated hot gas defrosting system is standard equipment
- Reduced equipment power consumption by 50%*
- Convenient product oriented design

Height	2100 mm
Temp. range	3L1 (-18/-15°C) 3L2 (-18/-12°C)
Refrigerant	R290

* Compared to the standard version of the Cooles Slim Freeze multideck

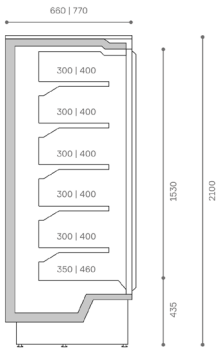

Standard equipment

EC fans · Hot gas defrosting system · Hinged doors · Vertical LED lighting · Wired shelves · Package

Dimensions of modules without endwall

Standard colors

Fine Grey RAL 9006 · Dense Grey RAL 7016 · Pure White RAL 9016 · Solid Black RAL 9005 · True Red RAL 3020 · Forest Green RAL 6007 · Deep Blue RAL 5020 · Wave Blue RAL 5018 · Funky Orange RAL 2004 · Zink Yellow RAL 1018

MODERN EXPO
info@modern-expo.com
+380 332 78 95 00

Energooszczędne rozwiązanie dla sklepu

- Zintegrowany system rozmrażania gorącym gazem
- Zmniejszone zużycie energii sprzętu o 50%*
- Wygodny projekt zorientowany na produkt

Wysokość	2100 mm
Zakres temp.	3L1 (-18/-15°C) 3L2 (-18/-12°C)
Czynnik chłodniczy	R290

* W porównaniu ze standardową wersją zamrażarki Cooles SlimFreeze

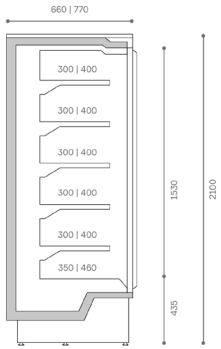

Opcje standardowe

Wentylatory EC · Ogrzewanie gorącym gazem · Drzwi zawiasowe · Pionowe oświetlenie LED · Półki druciane · Opakowanie

Wymiary modułów bez ścian bocznych

Standardowe kolory

Srebrny aluminiowy RAL 9006 · Szary antracytowy RAL 7016 · Biały śnieżny RAL 9016 · Czarny głęboki RAL 9005 · Czerwień kubańska RAL 3020 · Głębokiej zieleni RAL 6007 · Głębokiego niebieskiego RAL 5020 · Turkusowy nadzwyczajny RAL 5018 · Pomarańcz żywy RAL 2004 · Żółty cynkowy RAL 1018

MODERN EXPO
info@modern-expo.com
+380 332 78 95 00

COOLES SLIMFREEZE

Правильне охолодження для Вашого ефективного магазину

- Можливе поєднання морозильної вітрини з середньотемпературною вітриною в одну лінію
- Зручний дизайн для швидкого очищення та обслуговування
- Енергоефективні опції для зниження споживання електроенергії

Висота	2100 мм
Темпер. режим	3L1 (-18/-15°C) 3L2 (-18/-12°C)
Холодоагенти	R449A R290

AC вентилятори · Упаковка · Решіткові полиці · Розпашні двері · Верхнє LED освітлення

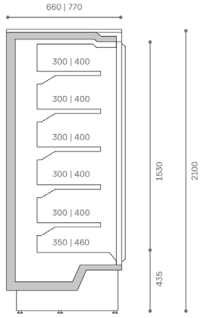

Розміри модулів без боковин

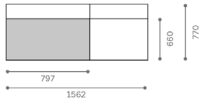

Додаткові опції

Боковини · Перегородки · Smart рішення · EC вентилятори · Навісна аксесорія · Різновид кольорів

Proper cooling for your efficient store

- Possibility to combine plug-in freezer with remote refrigerator in one line
- Service-friendly design for quick clean & maintenance processes
- Energy-efficient options to lower the electrical consumption

Height	2100 mm
Temp. range	3L1 (-18/-15°C) 3L2 (-18/-12°C)
Refrigerant	R449A R290

AC Fans · Package · Wire Shelves · Hinged doors · Vertical LED lighting

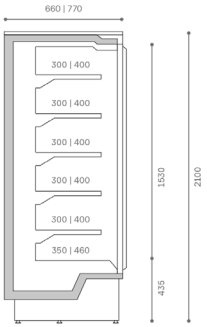

Dimensions of modules without sidewalls

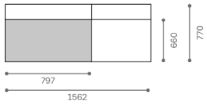

Additional options

Endwalls · Dividers · Smart solutions · EC Fans · Hinged accessories · Color selection

Odpowiednie chłodzenie dla wydajnego przechowywania

- Możliwość łączenia zamrażarki wtykowej z osobną chłodziarką w jednej linii
- Konstrukcja ułatwiająca serwisowanie i zapewniająca szybkie czyszczenie i konserwacje
- Opcje energooszczędne dla obniżenia zużycia energii elektrycznej

Wysokość	2100 mm
Zakres temp.	3L1 (-18/-15°C) 3L2 (-18/-12°C)
Czynnik chłodniczy	R449A R290

Wentylatory AC · Opakowanie · Półki siatkowe · Drzwi zawiasowe · Oświetlenie górne LED

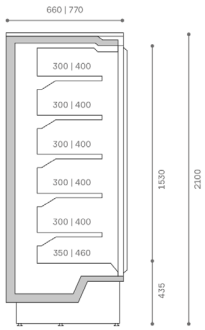

Wymiary modułów bez ścian bocznych

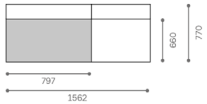

Dodatkowe opcje

Ściany końcowe · Przegrody · Inteligentne rozwiązania · Wentylatory EC · Wyposażenie zawiasowe · Wybór kolorów

Габаритні розміри • Dimensions
Wymiary

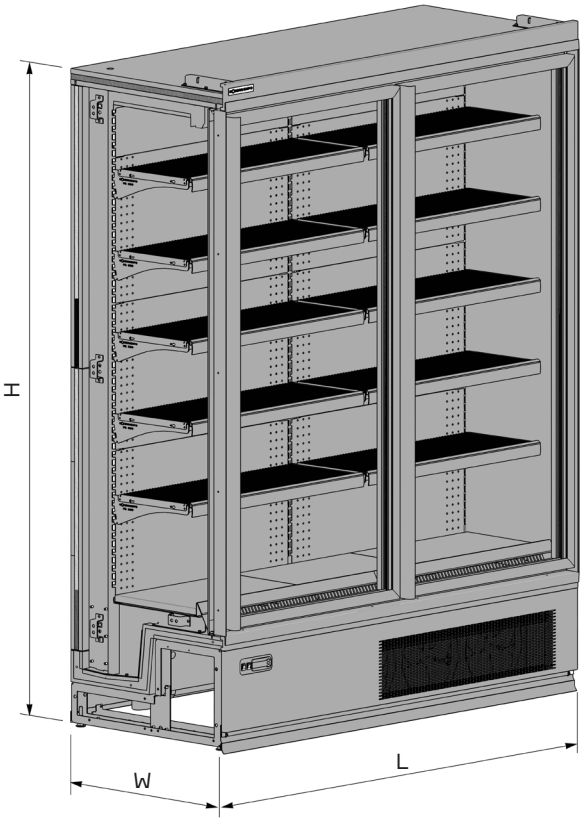

Multideck		L, mm	797	1562
Cooles Slim Freeze PRO	H2100 W660	розпашні двері • hinged doors • drzwi zawiasowe	1098-948-16	1085-648-16
	H2100 W770	розпашні двері • hinged doors • drzwi zawiasowe	1106-212-16	1001-617-16
Cooles Slim Freeze	H2100 W660	розпашні двері • hinged doors • drzwi zawiasowe	1115-413-16	1115-414-16
	H2100 W770	розпашні двері • hinged doors • drzwi zawiasowe	1115-415-16	1115-416-16

Cooles SlimFreeze W660 freezer

MODERN EXPO

Technical Data / Технічні характеристики

ISO 23953-2

Section drawing / Розріз вітрини

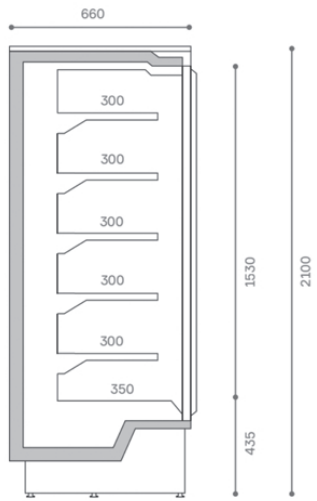

Connection / Підключення

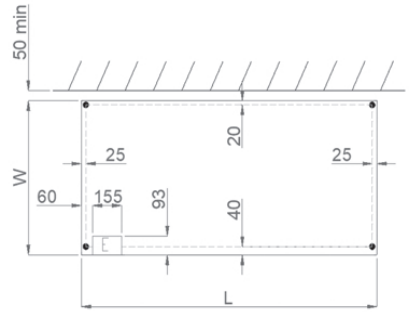

	L	Lenght without endwall, mm / Длина без боковин, мм
●	G	Case leg / Регулировочные ножки
	D	Drain / Дренаж
	K	Lower pipework / Нижняя разводка
	R	Upper pipework / Верхняя разводка
	E	Electrical connection / Подключение электричества

Basic Length / Базовая длина		
L	797	1562
W	660/770	

Running Temperature / Робоча температура			L1(-15...-18 °C); L2(-12...-18 °C)	
Ambient conditions (class) / Температура навколишнього середовища (клас)			**3 class 25 °C/60% R.H**	
Description / Опис			**unit/ од.вим**	**797**	**1562**
Thickness of end wall / Товщина боковини			mm	50	
Refrigerated volume / Охолоджуючий об'єм			m³	0,43	0,85
Depth of base shelf / Глибина базової полиці			mm	350	
TDA - Total display area / Експозиційна площа			m²	1,24	2,42
Sound level / Рівень шуму			dBA	<58	
*Energy class / Клас енергоефективності			class	D	D
Refrigeration capacity with real evaporating temperature -8 °C Холодопотреба при реальній температурі кипіння -8 °C	3M1	doors /з дверима	watt	-	-
Rating power / Потужність			watt	946	1047
Nominal current / Струм номінальний			A	4,3	4,75
Defrosting power / Потужність Тену			watt	2x500	2x625
DEC - Direct electrical consumption L1 / Добове електроспоживання вітрини L1			KWh/24	16,20	29,30
DEC - Direct electrical consumption L2 / Добове електроспоживання вітрини L2			KWh/24	12,96	23,44
Evaporator fans / Вентилятори випарника			nr. x watt	2x32	2x32
Standard vertical lighting T8 LED/ Стандартне вертикальне освітлення T8 LED			watt	36	72
Nr. Of defrost in the 24h / кількість відтайок за 24 год			nr. x 24h	1	
Maximum load on shelf / Максимально допустиме навантаження на полицю			kg/m²	150	
Total multideck load must not exceed / Максимально допустиме навантаження на вітрину			kg	251	492

- Зверху на вітрину заборонено встановлювати коробки, упаковки та інші предмети

- Prohibited to load on the top of multideck boxes, packeges and other items

*** З врахуванням верх.освітлення (12год) вентияторів, контроллера і соленоїда, без освітлення полиць і Тенів**

*** Inc. LED canopy lighting (12h), fans, controller, solenoid. Excl. shelf lighting and defrost heater**

Cooles SlimFreeze W770 Freezer Pro plug-in

MODERN EXPO

Technical Data / Технічні характеристики

ISO 23953-2

Section drawing / Розріз вітрини

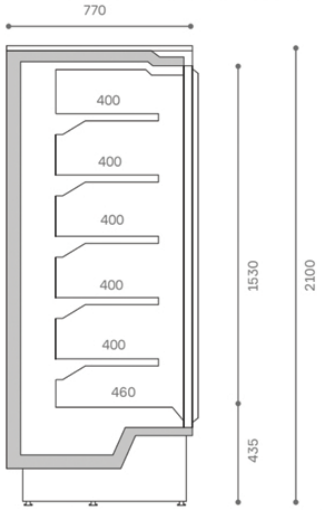

Connection / Підключення

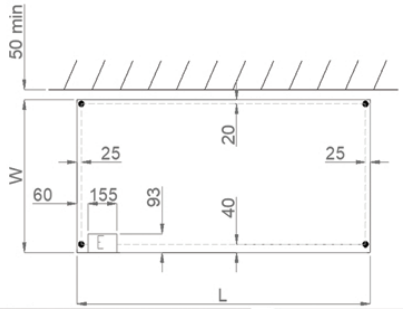

	L	Lenght without endwall, mm / Длина без боковин, мм
●	G	Case leg / Регулировочные ножки
	D	Drain / Дренаж
	K	Lower pipework / Нижняя разводка
	R	Upper pipework / Верхняя разводка
E	E	Electrical connection / Подключение электричества

Basic Length / Базовая длина		
L	797	1562
W	660/770	

Running Temperature / Робоча температура				**L1(-15...-18 °C); L2(-12...-18 °C)**	
Ambient conditions (class) / Температура навколишнього середовища (клас)				**3 class 25 °C/60% R.H**	
Description / Опис			**unit/ од.вим**	**797**	**1562**
Thickness of end wall / Товщина боковини			mm	50	
Refrigerated volume / Охолоджуючий об'єм			m³	0,56	1.1
Depth of base shelf / Глибина базової полиці			mm	460	
TDA - Total display area / Експозиційна площа			m²	1,24	2,42
Sound level / Рівень шуму			dBA	<58	
Energy class / Енергетичний клас			class	C	C
Refrigeration capacity with real evaporating temperature -8 °C Холодопотреба при реальній температурі кипіння -8 °C	3M1	doors /з дверима	watt	-	-
Rating powerб max / Потужність, макс			watt	1464	2400
Nominal current, max / Струм номінальний, макс			A	6,4	10.43
Defrosting power / Потужність Тену			watt	2x385	2x625
DEC - Direct electrical consumption L1 / Добове електроспоживання вітрини L1			KWh/24	9,00	14,70
Evaporator fans / Вентилятори випарника			nr. x watt	2x23	2x23
Standard vertical lighting T8 LED/ Стандартне вертикальне освітлення T8 LED			watt	27	55
Nr. Of defrost in the 24h / кількість відтайок за 24 год			nr. x 24h	1	
Maximum load on shelf / Максимально допустиме навантаження на полицю			kg/m²	150	
Total multideck load must not exceed / Максимально допустиме навантаження на вітрину			kg	251	492

- Зверху на вітрину заборонено встановлювати коробки, упаковки та інші предмети

- Prohibited to load on the top of multideck boxes, packeges and other items

*** З врахуванням верх.освітлення (12год) вентияторів, контроллера і соленоїда, без освітлення полиць і Тенів**

*** Inc. LED canopy lighting (12h), fans, controller, solenoid. Excl. shelf lighting and defrost heater**

Основні аксесуари • Main accessories
Wyposażenie główne

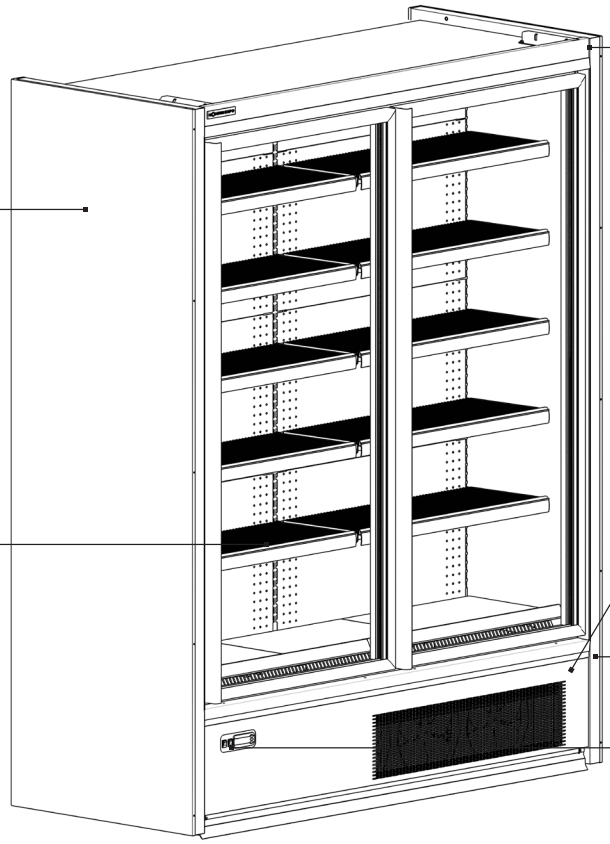

Декоративний профіль •
Decorative panels
Panele dekoracyjne

Боковина Ліва •
Endwall Left
Lewa ściana końcowa

Полиця з кронштейнами і
цінникотримачем •
Shelf with bracket and price holder
Półka ze wspornikiem i uchwytami
na cenówkę

Боковина Права •
Endwall Right
Prawa ściana końcowa

Блок управління •
Control panel
Panel sterowania

Декоративні профілі • Decorative profiles
Profile dekoracyjne

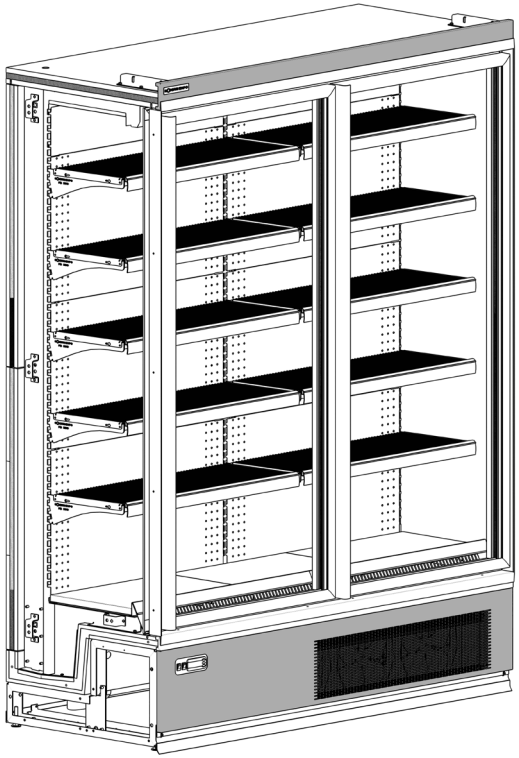

L, mm	Cooles SlimFreeze PRO	Cooles SlimFreeze
797	-	1026-872-16
1562	1085-878-16	1016-257-16

L, mm	Cooles SlimFreeze PRO (з відбійником • with bumper • ze zderzakiem)	Cooles SlimFreeze (з відбійником • with bumper • ze zderzakiem)
797	1109-635-16	1109-619-16
1562	1109-632-16	1109-617-16

Блок вентиляторів • Fans
Wentylatory

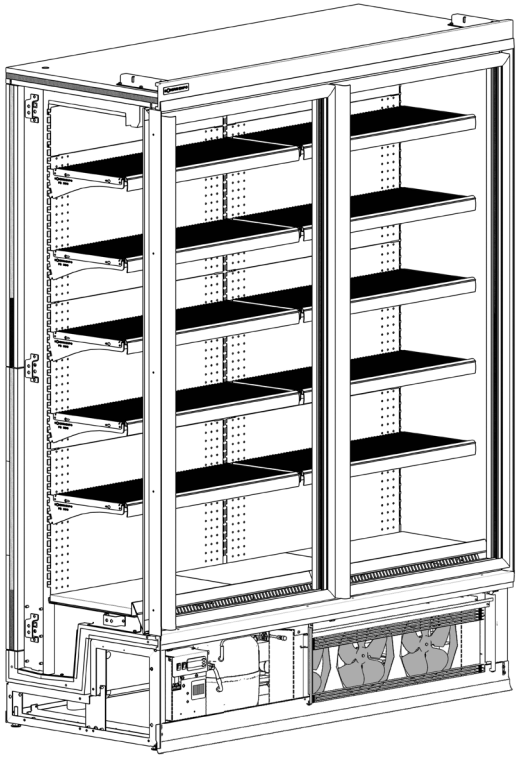

L,mm / Cooles SlimFreeze PRO	Артикул • Code • Kod
1562	1085-648-16

Блок керування • Control unit
Moduł sterujący

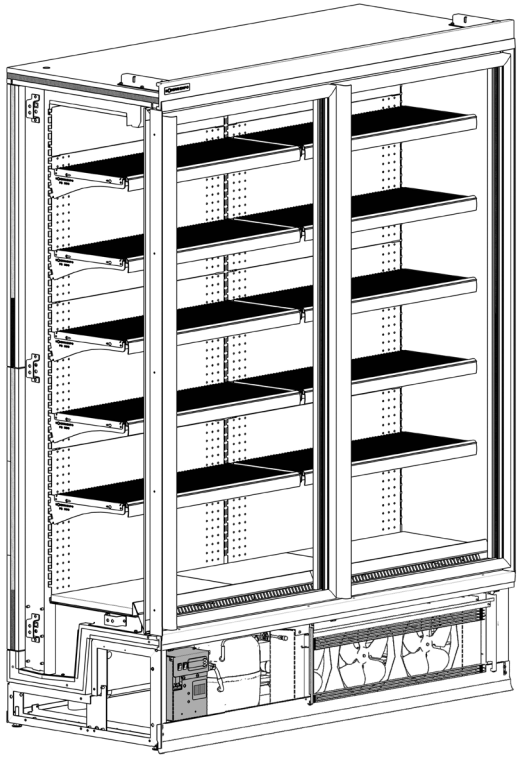

L, mm	Cooles SlimFreeze PRO	Cooles SlimFreeze
797	1098-949-00	1037-266-00
1562	1085-658-00	1037-270-00

Верхнє освітлення • Canopy lighting
Oświetlenie górne

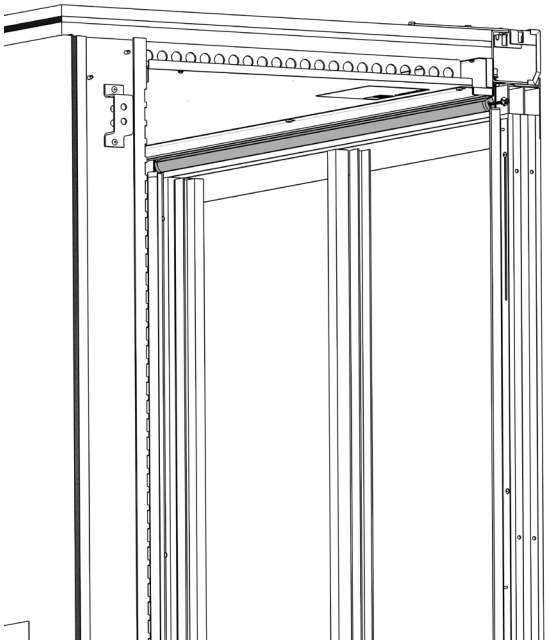

L, mm	Cooles SlimFreeze PRO
	6500K
797	1098-945-00
1562	1083-379-00

Електричні схеми • Electrical circuits
Obwody elektryczne

COOLES SLIMFREEZE PRO

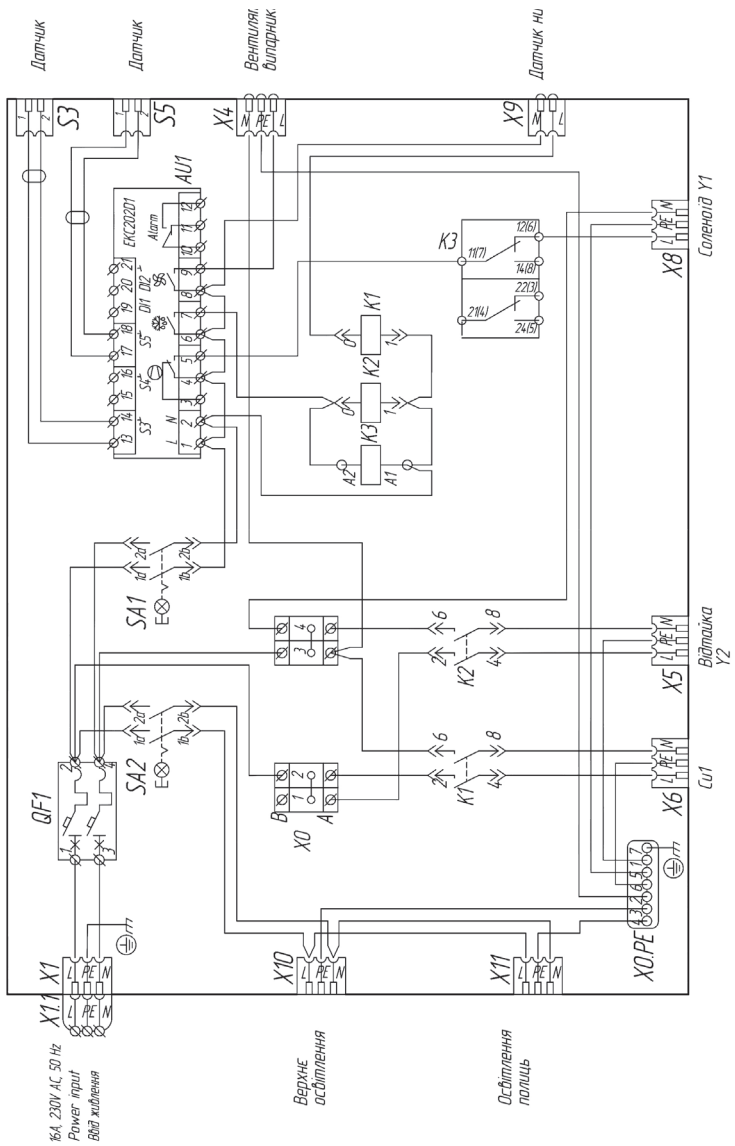

COOLES SLIMFREEZE

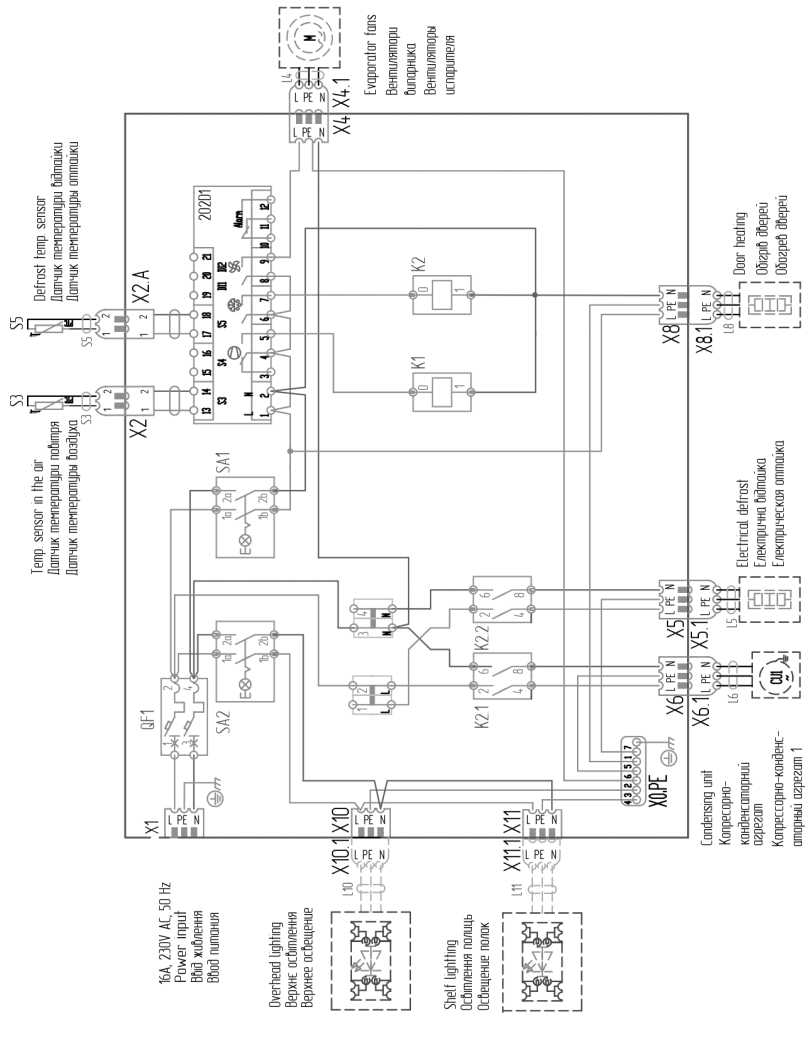

Полиця з кронштейнами та цінникотримачем • Shelf with brackets and price tag holder

Półka ze wspornikami i uchwytami na cenę

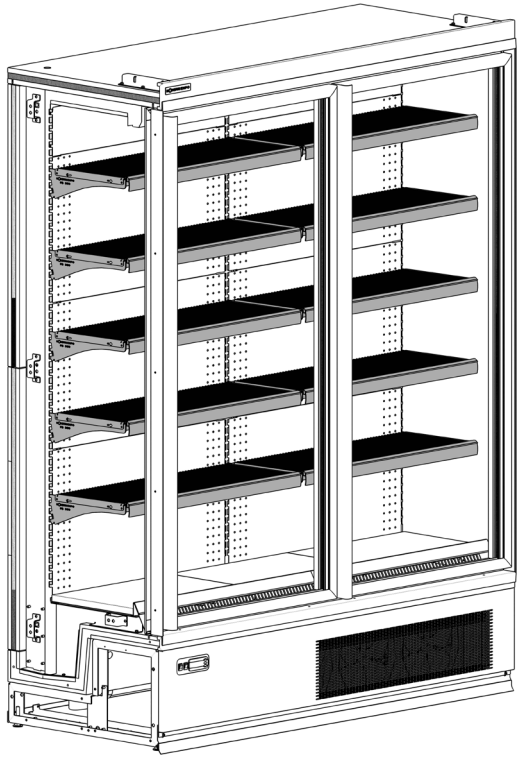

Cooles SlimFreeze		Артикул • Code • Kod
1562x660x2100	L780 W300	1037-271-16
797x660x2100	L797 W300	1037-272-16
1562x770x2100	L780 W400	1016-427-16
797x770x2100	L797 W400	1037-273-16

Упаковка • Packaging

Opakowanie

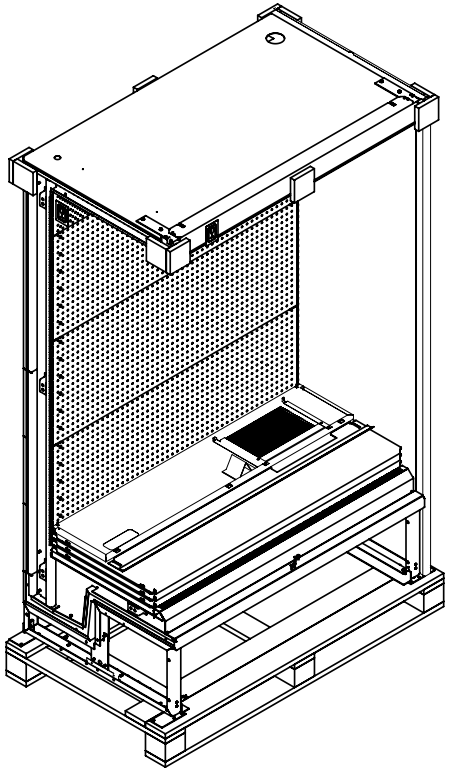

Cooles SlimFreeze	L,mm	W,mm	H,mm	Артикул • Code • Kod
1562x660/770x2100	1700	800	2230	1020-341-00
797x660/770x2100	1080	800	2230	1020-344-00

Боковина глуха • Blind endwall
Zaślepiona ściana końcowa

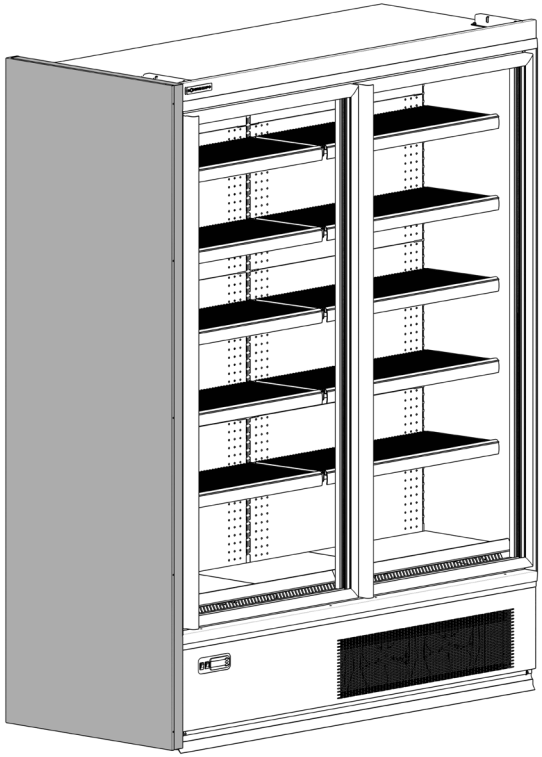

Використання панорамної боковини не допускається • The use of panoramic sides is not allowed • Użycie panoramicznych boków nie jest możliwe

Тип • Type • Typ		Артикул • Code • Kod
Боковина глуха права • Blind endwall right • Zaślepiona ściana końcowa prawa	W660	1037-384-16
Боковина глуха ліва • Blind endwall left • Zaślepiona ściana końcowa lewa	W660	1037-385-16
Боковина глуха права • Blind endwall right • Zaślepiona ściana końcowa prawa	W770	1037-382-16
Боковина глуха ліва • Blind endwall left • Zaślepiona ściana końcowa lewa	W770	1037-383-16

Боковина дзеркальна • Mirrored endwall
Lustrzana ściana końcowa

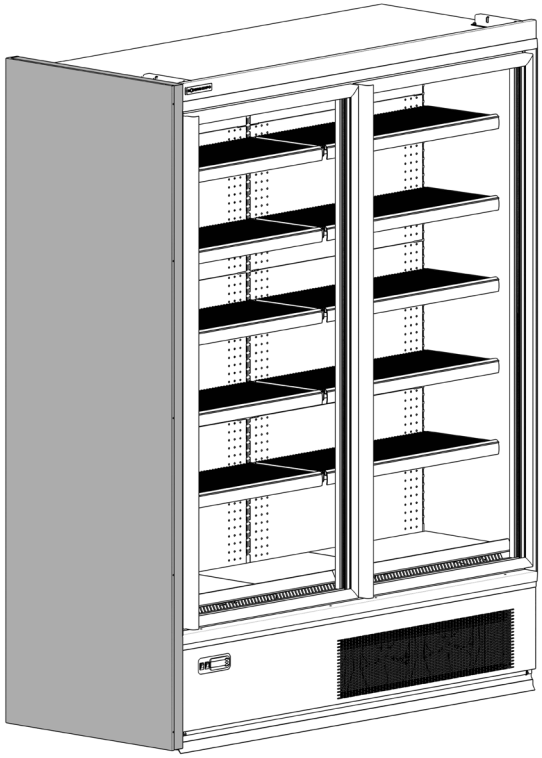

Тип • Type • Typ		Артикул • Code • Kod
Боковина дзеркальна права • Mirrored endwall right • Lustrzana ściana końcowa prawa	W660	1037-389-16
Боковина дзеркальна ліва • Mirrored endwall left • Lustrzana ściana końcowa lewa	W660	1037-390-16
Боковина дзеркальна права • Mirrored endwall right • Lustrzana ściana końcowa prawa	W770	1026-963-16
Боковина дзеркальна ліва • Mirrored endwall left • Lustrzana ściana końcowa lewa	W770	1026-964-16

Перегородка дзеркальна • Mirrored divider

Separator lustrzany

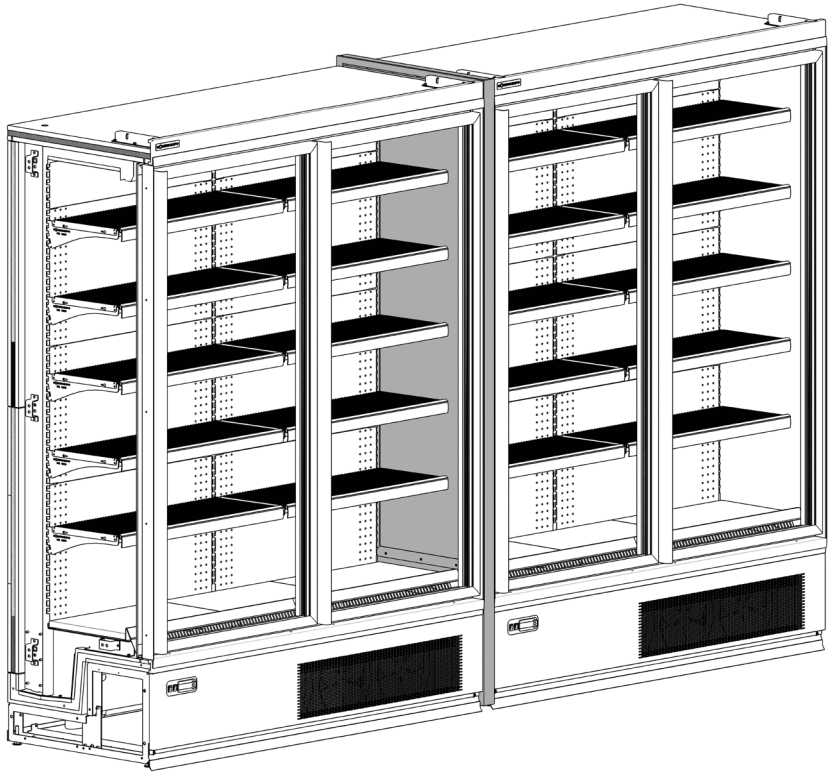

Тип • Type • Typ		Артикул • Code • Kod
Перегородка дзеркальна • Mirrored divider • Separator lustrzany	W660	1037-994-16
Перегородка дзеркальна • Mirrored divider • Separator lustrzany	W770	1037-993-16
Перегородка дзеркальна морозильна вітрина ліворуч/ холодильна вітрина з дверима праворуч • Mirrored divider freezer case on the left/ case with door on the right • Zamrażalnik z przegrodą lustrzaną po lewej / z drzwiami po prawej	W660	1037-947-16
Перегородка дзеркальна морозильна вітрина праворуч/ холодильна вітрина з дверима ліворуч • Mirrored divider freezer case on the right / case with door on the left • Zamrażalnik z przegrodą lustrzaną po prawej / z drzwiami po lewej	W660	1037-948-16
Перегородка дзеркальна морозильна вітрина ліворуч/ холодильна вітрина відкрита праворуч • Mirrored divider freezer case on the left/ open case on the right • Zamrażalnik z przegrodą lustrzaną po lewej / z otwarciem po prawej	W660	1037-945-16
Перегородка дзеркальна морозильна вітрина праворуч/ холодильна вітрина відкрита ліворуч • Mirrored divider freezer case on the right/ open case on the left • Zamrażalnik z przegrodą lustrzaną po prawej / z otwarciem po lewej	W660	1037-946-16
Перегородка дзеркальна морозильна вітрина ліворуч/ холодильна вітрина з дверима праворуч • Mirrored divider freezer case on the left/ case with door on the right • Zamrażalnik z przegrodą lustrzaną po lewej / z drzwiami po prawej	W770	1031-905-16
Перегородка дзеркальна морозильна вітрина праворуч/ холодильна вітрина з дверима ліворуч • Mirrored divider freezer case on the right / case with door on the left • Zamrażalnik z przegrodą lustrzaną po prawej / z drzwiami po lewej	W770	1031-906-16
Перегородка дзеркальна морозильна вітрина ліворуч/ холодильна вітрина відкрита праворуч • Mirrored divider freezer case on the left/ open case on the right • Zamrażalnik z przegrodą lustrzaną po lewej / z otwarciem po prawej	W770	1031-907-16
Перегородка дзеркальна морозильна вітрина праворуч/ холодильна вітрина відкрита ліворуч • Mirrored divider freezer case on the right/ open case on the left • Zamrażalnik z przegrodą lustrzaną po prawej / z otwarciem po lewej	W770	1031-908-16

З’єднання вітрин без перегородки (монтажним комплектом) із використанням функціоналу “master/slave” • Connecting display cases without a partition (with a mounting kit) using the “master/slave” functionality

Podłączenie witryn bez przegrody (zestaw montażowy) z wykorzystaniem funkcjonalności “master/slave”

UA

Функціонал “master/slave”
Функціонал **“master/slave”** у контролерах Danfoss і Carel для холодильного обладнання використовується, коли необхідно забезпечити синхронну роботу кількох холодильних агрегатів або систем, де один контролер (master) виконує роль керуючого, а інші (slave) слідують його налаштуванням і сигналам. Якщо на якомусь з контролерів відтаювання закінчилося, то він переходить в режим очікування, поки на іншій вітрині цей процес не завершиться.

Для активації функціоналу **“master/slave”** на контролерах необхідно задіяти цифровий вхід DI2 та організувати відповідно до Схеми 1 для вітрин з режимом “ЕКО” відповідно до схеми.

Підключіть коричневий провідник до клеми №20 між всіма контролерами які потребують синхронної роботи.

Підключіть синій провідник до клеми №21 між всіма контролерами які потребують синхронної роботи.

Схема 2 для вітрин з режимом “ЕКО” (наприклад, Cooles SlimFreeze PRO або подібні моделі).

PL

Seria funkcjonalność “master/slave”
Funkcjonalność **“master/slave“** w sterownikach Danfoss i Carel do urządzeń chłodniczychstosowane, gdy konieczne jest zapewnienie synchronicznej pracy kilku lodówek agregaty lub systemy, w których jeden sterownik (master) pełni rolę kontrolera, a inne (slave) postępuj zgodnie z jego ustawieniami i sygnałami. Jeśli na którymkolwiek sterowniku występuje odszranianie zakończył się, następnie przechodzi w tryb czuwania, podczas gdy proces ten nie jest na innej wizytówce się skończy.

Aby aktywować funkcjonalność **“master/slave“** na sterownikach, konieczne jest użycie wejścia cyfrowego DI2 i zorganizować według Schematu 1 dla gablot z trybem ECO zgodnie ze schematem.

Podłącz brązowy przewód do zacisku №20 pomiędzy wszystkimi kontrolerami wymagającymi pracy synchronicznej.

Podłącz niebieski przewód do zacisku №21 pomiędzy wszystkimi kontrolerami wymagającymi pracy synchronicznej.

Schemat 2 dla gablot z trybem “ECO” (np. Cooles SlimFreeze PRO lub podobne modele).

EN

“Master/slave” functionality
The **“master/slave“** functionality in Danfoss and Carel controllers for refrigeration equipment is used when it is necessary to ensure the synchronous operation of several refrigeration units or systems, where one controller (master) acts as the controller, and the others (slaves) follow its settings and signals. If defrosting is completed on one of the controllers, it goes into standby mode until the other display case completes this process.

To activate the “**master/slave”** functionality on the controllers, it is necessary to use the digital input DI2 and organize according to Scheme 1 for showcases with the ECO mode according to the scheme.

Connect the brown conductor to terminal №20 between all controllers that require synchronous operation.

Connect the blue conductor to terminal №21 between all controllers that require synchronous operation.

Scheme 2 for showcases with the “ECO” mode (for example, Cooles SlimFreeze PRO or similar models).

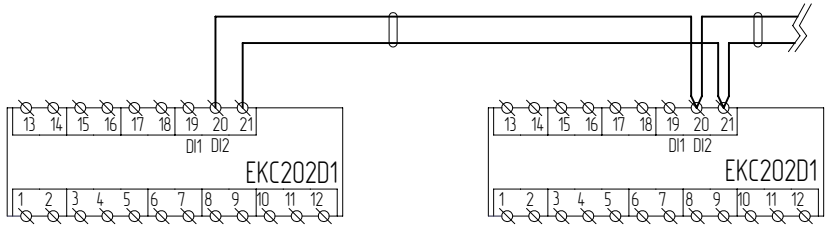

СХЕМА • SCHEMAT • SCHEME 1

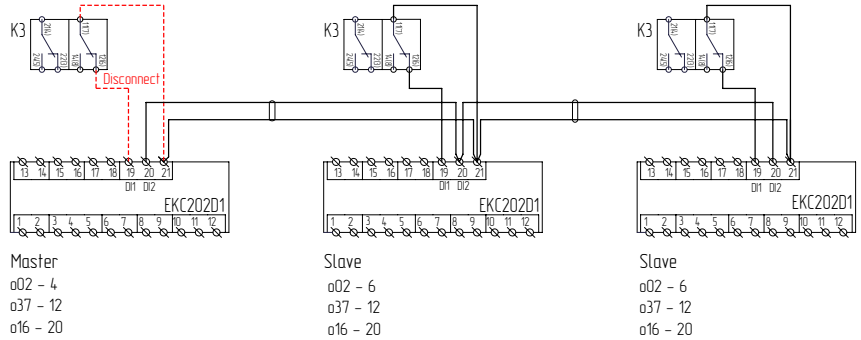

СХЕМА • SCHEMAT • SCHEME 2

UA

Додаткові рекомендації
Переконайтеся у надійному ізолюванні та фіксації проводів, щоб уникнути короткого замикання чи розриву з'єднання.

Після підключення перевірте конфігурацію обох контролерів, щоб упевнитися в правильній активації режиму **"master/slave"**.

Використовуйте тільки рекомендовані типи кабелів та дотримуйтеся вимог, зазначених у технічному керівництві контролера. Дана конфігурація забезпечує коректну взаємодію між контролерами для синхронної роботи в режимі **"master/slave"**.

PL

Dodatkowe zalecenia
Upewnij się, że przewody są dobrze zaizolowane i zabezpieczone, aby zapobiec zwarciom lub rozłączeniom.

Po nawiązaniu połączenia należy sprawdzić konfigurację obu kontrolerów, aby upewnić się, że tryb **"master/slave"** został poprawnie aktywowany.

Należy używać wyłącznie zalecanych typów kabli i postępować zgodnie z wymaganiami określonymi w instrukcji technicznej kontrolera. Taka konfiguracja zapewnia prawidłową interakcję między kontrolerami, umożliwiając synchroniczną pracę w trybie **"master/slave"**.

EN

Additional recommendations
Make sure the wires are well insulated and secured to avoid short circuits or disconnections.

After connecting, check the configuration of both controllers to ensure that the **"master/slave"** mode is activated correctly.

Use only recommended cable types and follow the requirements specified in the controller's technical manual. This configuration ensures correct interaction between the controllers for synchronous operation in **"master/slave"** mode.

Параметри/Налаштування функціоналу		**Parametry/Ustawień funkcjonalności**	**Functionality/Settings options:**
o02	Встановити 4 (1-ша морозилка master)	Zainstaluj 4 (pierwsza główna zamrażarka)	Set 4 (1st freezer master)
o37	Встановити 12 (2-га slave)	Zestaw 12 (druga slave)	Set 12 (2nd slave)
o16	Встановити 20 хв	Ustaw 20 minut	Set 20 min

Для того аби налаштувати даний функціонал, досить змінити лише ось ці параметри на контролері. Усі решта параметрів залишаються незмінними.

Aby skonfigurować tę funkcjonalność wystarczy zmienić tylko te parametry kontrolery Wszystkie pozostałe parametry pozostają bez zmian.

To configure this functionality, you only need to change these parameters on the controller. All other parameters remain unchanged.

UA

Рекомендації
Якщо на об’єкті є вітрини з одним агрегатом та вітрини з двома агрегатами, які будуть підключені в одну лінію та потребуватимуть синхронної роботи, в такому випадку:

• Використовувати вітрини з одним агрегатом як “master”.

• Вітрини з двома агрегатами повинні бути налаштовані як “slave”.

Такий підхід забезпечить коректну синхронізацію та належну роботу всіх вітрин у системі.

PL

Zalecenia
Jeżeli w obiekcie znajdują się gabloty z jednym elementem oraz gabloty z dwoma elementami, które będą połączone w jedną linię i wymagają synchronicznej pracy, w takim przypadku:

• Użyj gablot, w których jedna jednostka będzie „główna”.

• Witryny składające się z dwóch jednostek muszą być skonfigurowane jako „podrzędne”.

Takie podejście zapewni prawidłową synchronizację i właściwe działanie wszystkich witryn w systemie.

EN

Recommendations
If the facility has showcases with one unit and showcases with two units that will be connected in one line and require synchronous operation, in this case:

• Use showcases with one unit as “master”.

• Showcases with two units should be configured as “slave”.

This approach will ensure correct synchronization and proper operation of all showcases in the system.

Забудова з середньотемпературними вітринами • Compatibility with medium temperature multideck • Kompatybilność z regałem wielopółkowym średniotemperaturowym

Вітрина
низькотемпературна •
Low-temperature counter
Lada niskotemperaturowa

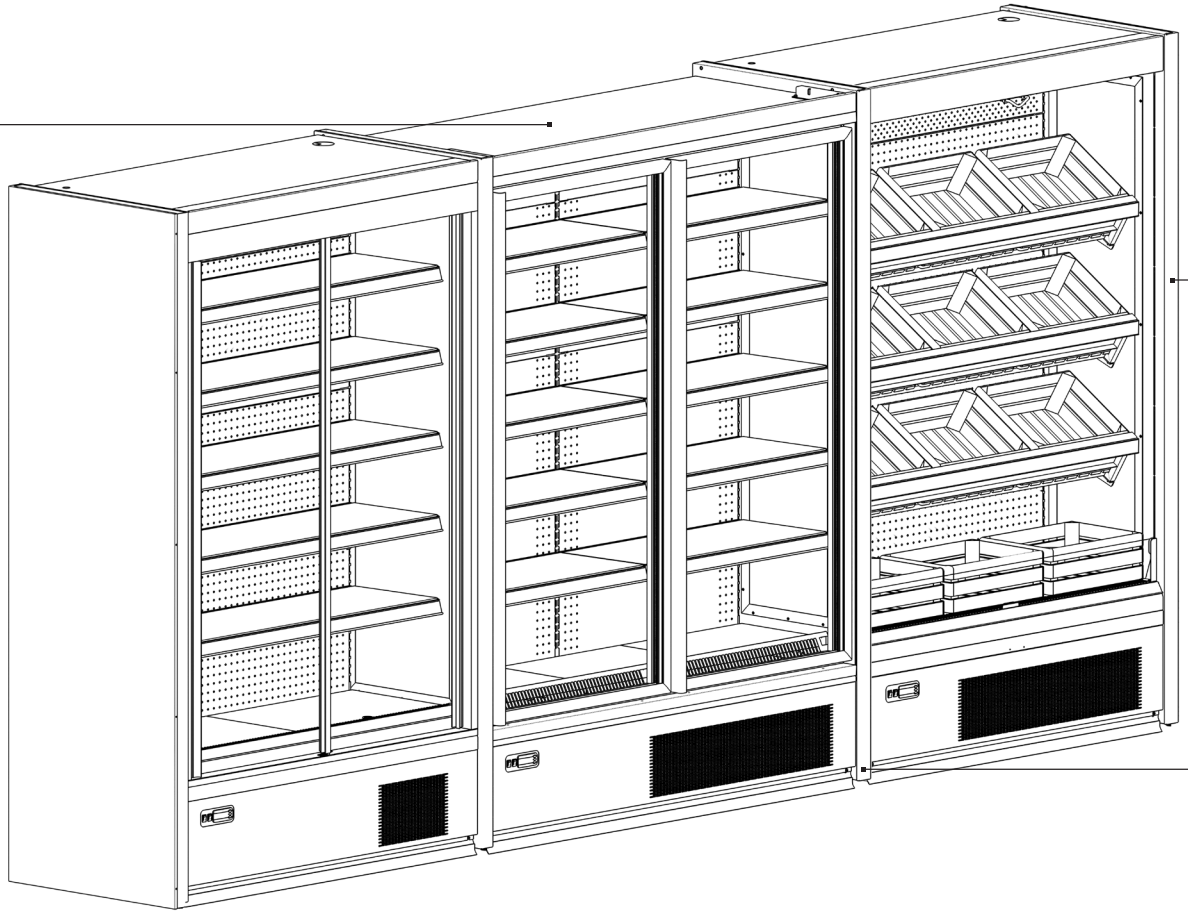

Вітрина
середньотемпературна •
Medium temperature multideck
Regał wielopółkowy
średniotemperaturowy

Перегородка
між низькотемпературною/
середньотемпературною
вітринами •
Divider
between low temperature /
medium temperature
multideck
Przegroda pomiędzy regałem
wielopółkowym
niskotemperaturowym
i średniotemperaturowym

MODERN EXPO

Head Office
Modern Expo
Lutsk, Ukraine

T +380 (332) 78 95 00
info@modern-expo.com
modern-expo.eu

Office in Poland
Lublin
T +48 (81) 744 50 50
biurohandlowe@modern-expo.pl

Office in Germany
Berlin
T +49 (0) 30 417 44 603
officeberlin@modern-expo.de

Office in France
Antony
T +07 67 03 03 35
contact@modern-expo.com

Office in UK
Northamptonshire
T +44 7950 697 143
uk.sales@modern-expo.com

Office in the Middle East
Dubai, UAE
T +971 568 150 070
uae@modern-expo.com